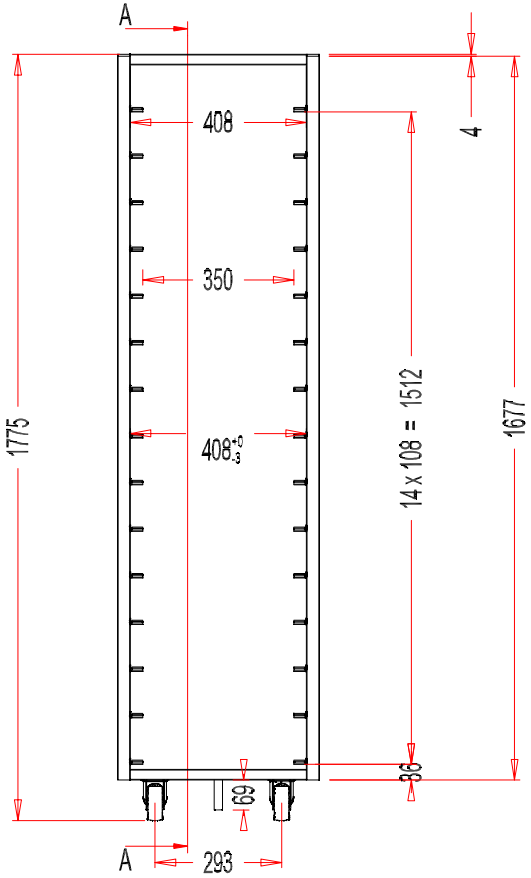

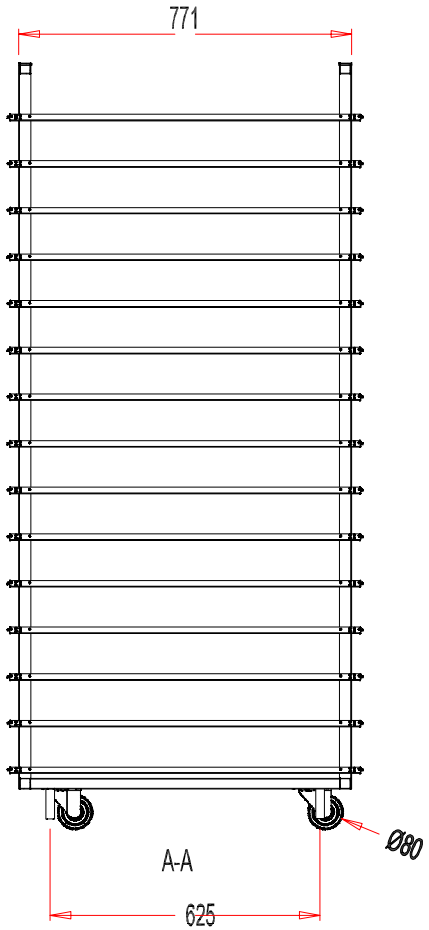

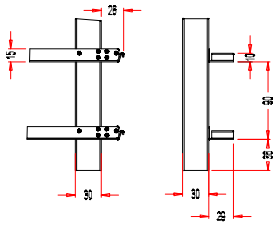

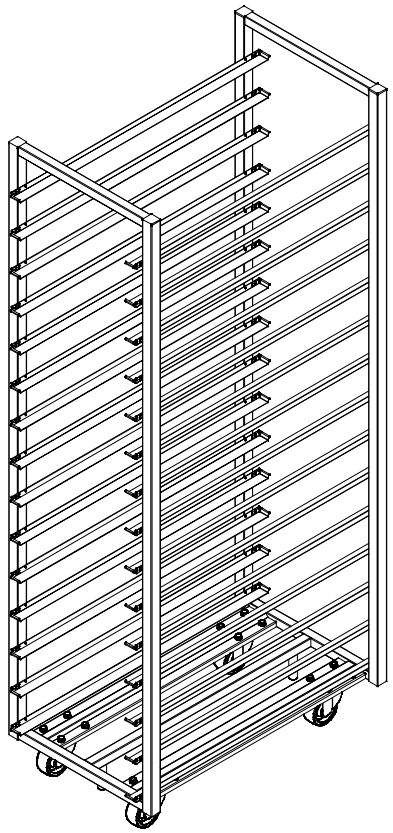

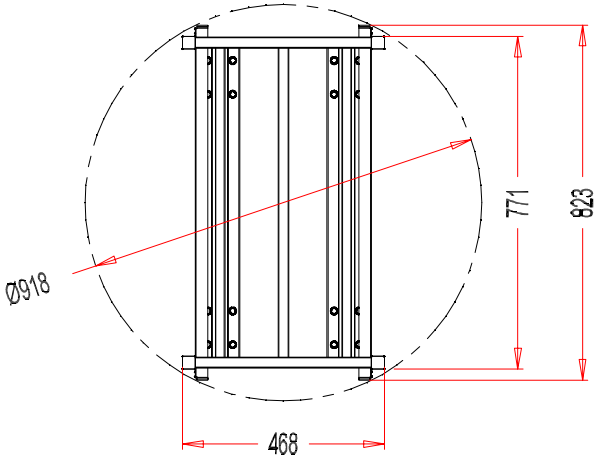

Ce plan étant notre propriété exclusive ne peut être, ni reproduit ni communiqué à des tiers sans notre autorisation écrite

CHARIOT DE CUISSON 400X800 15 NIVEAUX FOUR ROTATIF BONGARD TYPE 8.43 ACCROCHAGE BAS, COMPATIBLE AVEC LES FOURS SALVA METRO K-15 SANS ACCROCHAGE

A4	DESSINE PAR : M.J	LE : 11/06/25	BET : BETBD02382-2
ECHELLE : sans		MODIFIE LE : --/--/--	PLAN : ------
		INDICE : A	REF : 105-SCHCU4080-15

17 Avenue du 24 Août 1944 - 69960 Corbas Tél : 00 33 (0)4.72.23.23.98 e-mail : info@l2gfrance.fr