INDICE	REP.	Modifications	DATE	NOM
.	.	Création	17/10/00	ER
A	.	Suppression tubes intermediaires	13/11/00	ER
B	.	Echelle soudure electrique	27/09/03	ER

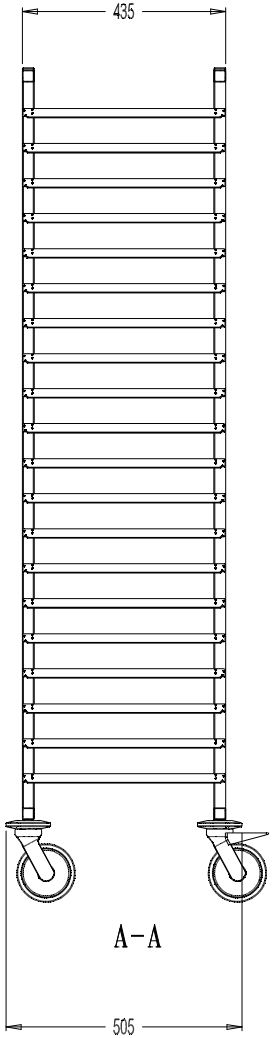

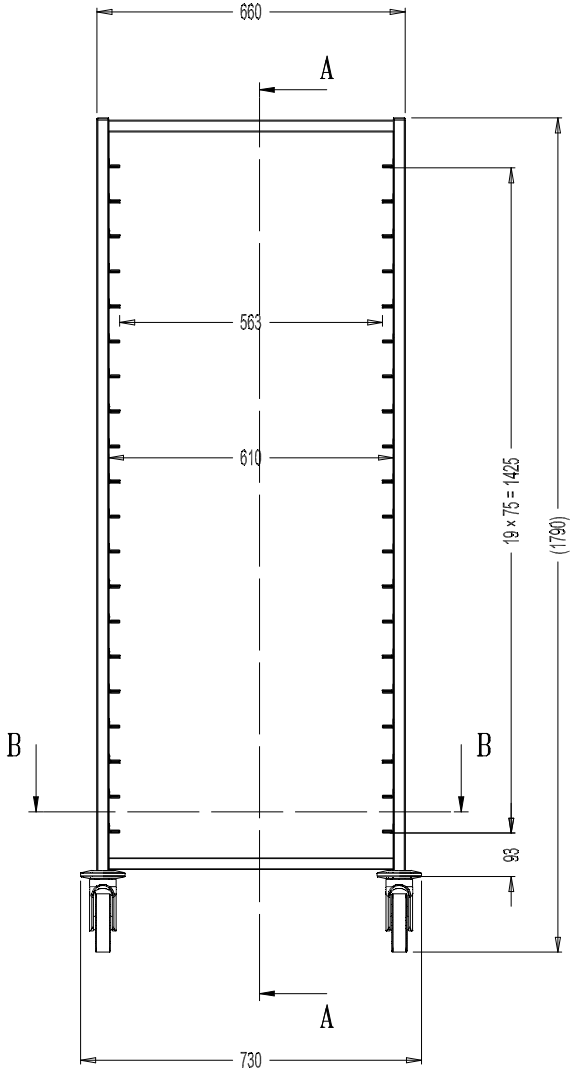

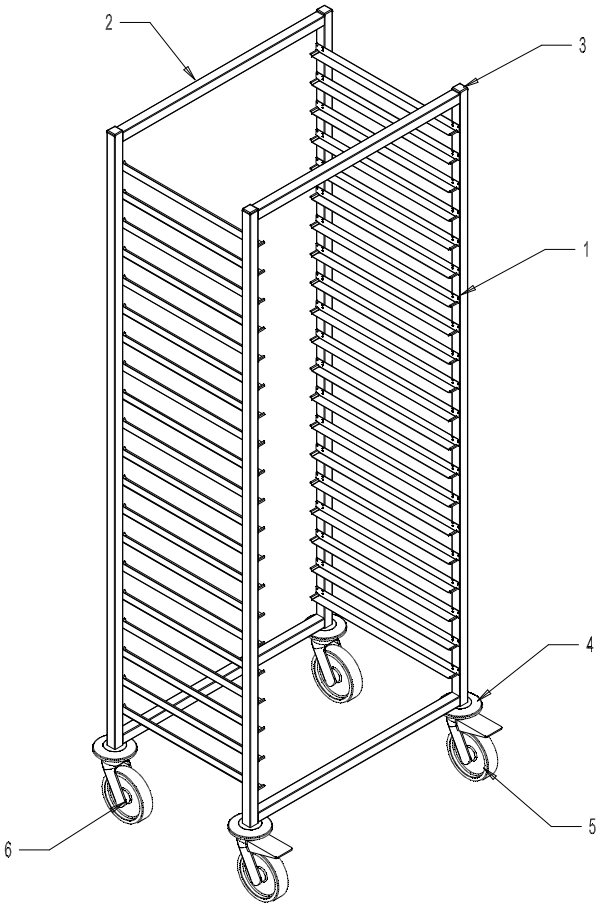

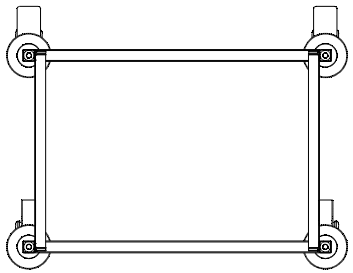
B-B

Repère	Désignation	Nb	Dimension	Référence
8	VIS TETE BOMBEE	4	M6*16 A2 TORX	VISV000053
7	GLISSIERE	40	20 x 23.5 x 1.2 LG 433	FPSTR71404
6	ROULETTE SANS FREIN	2	Ø125	.
5	ROULETTE AVEC FREIN	2	Ø125	.
4	BUTOIR	4	Ø95	RLTB000001
3	EMBOUT CARRE	4	25 x 25	DIV0000008
2	TUBE 25x25x1.2	4	610	RPT01C2512
1	TUBE 25x25x 1.2	4	1620	RPT01C2512

< 500 mm	± 1
500 - 1000 mm	± 2
> 1000 mm	± 5
▱ // ⊥	2

TSA INOX

ECH : 1/4

A0

CHARIOT G/P - 20 NIVEAUX
ENTREE 600

Référence : CHGA010746

Matière : ACIER INOX AUSTENITIQUE

Dessiné par : REMI

Le : 01/07/04

Indice : B

Traitement : BROSSAGE

8, rue Jules Py
BP 5 - 88210 Moussey
Tél : +(33) 03 29 42 50 00
Fax : +(33) 03 29 41 31 09
Email : tsa@tsainox.fr