REVISIONS				
A	.	CREATION	.	.
B	.	ENTREE 336 => 333 + CHANGEMENT GLISSIERES	21/02/06	MR

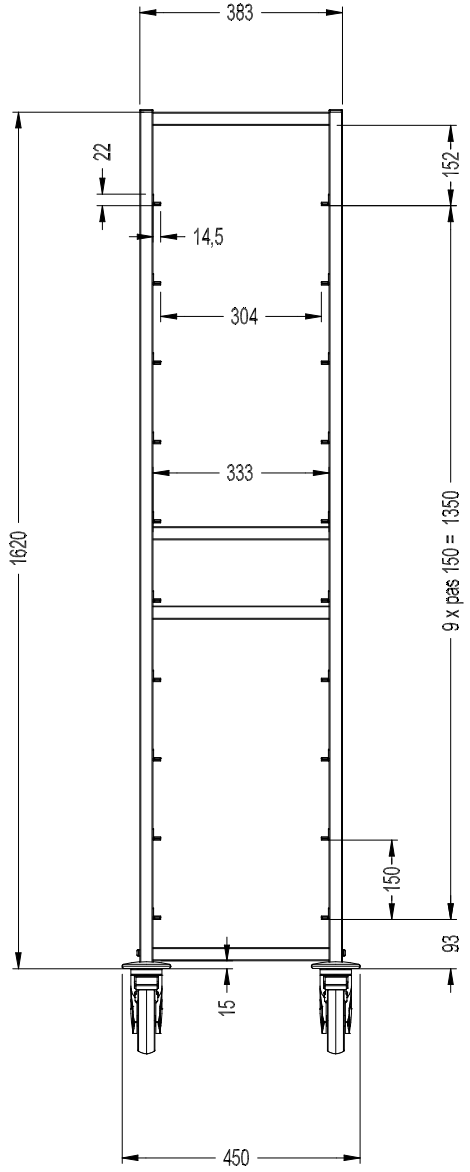

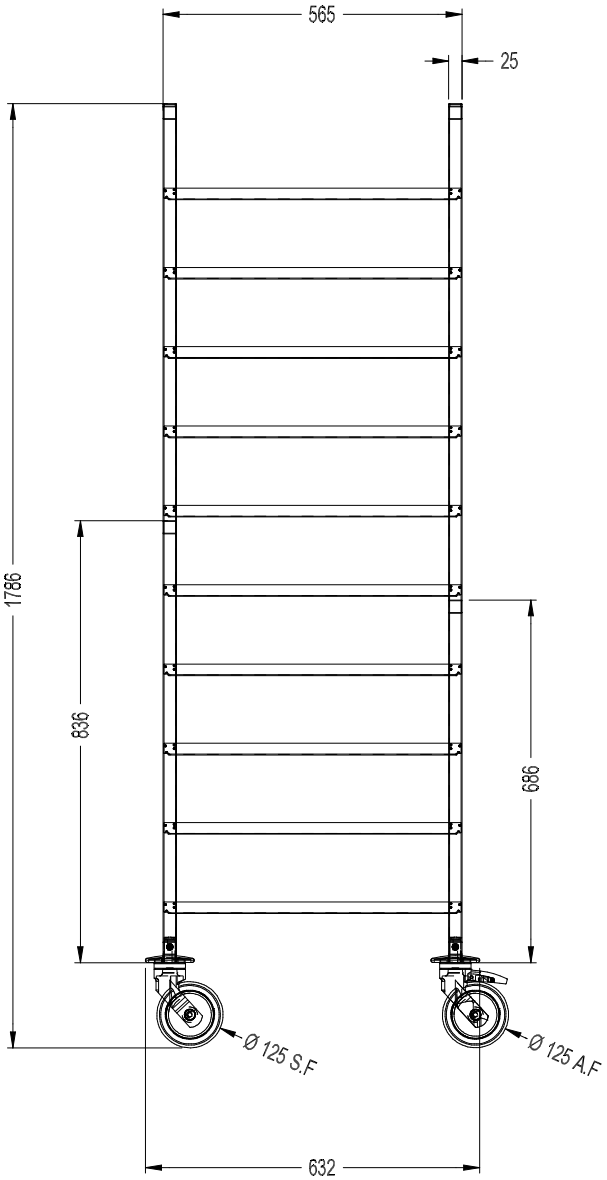

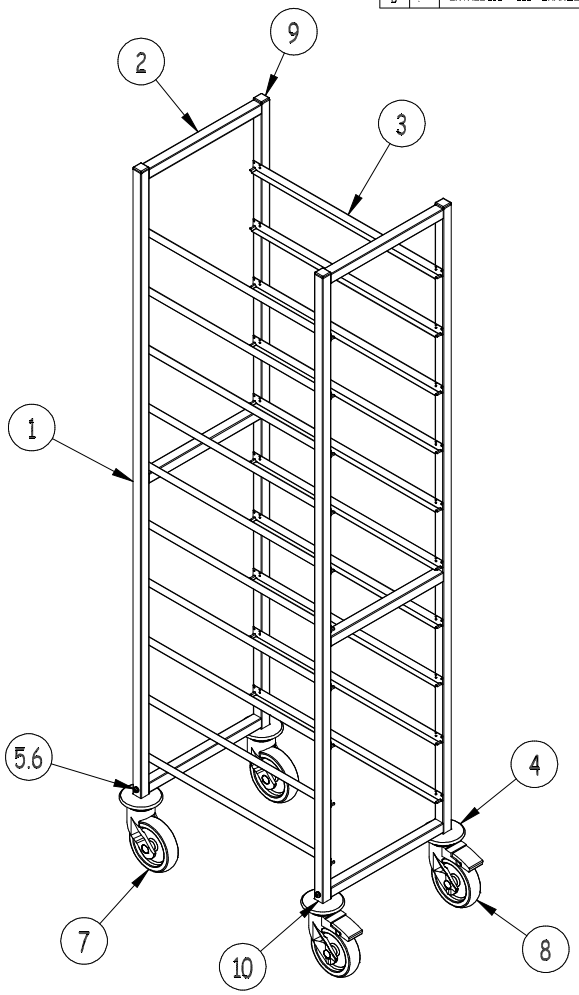

Repère	Désignation	Nb	Dimension	Référence
10	ENTRETOISE Ø21.5	4	.	RLTD000044
9	EMBOUT CARRE NOIR	4	25x25	DIV000000θ
8	ROULETTE PLAST. A TIGE	2	Ø 125 A.F	RLTP000012
7	ROULETTE PLAST. A TIGE	2	Ø 125 S.F	RLTP000011
6	VIS TB M6x16 TORX A2	4	.	VISV000053
5	RONDELLE GROWER Ø6 A2	4	.	VISR000067
4	BUTOIR	4	.	RLTB000001
3	GLISSIERE 18x14.5 12/10 ELECT.	20	563	FPSTR70877
2	TRAVERSE TUBE 25x25x1.2	6	333	CHRSE00002
1	MONTANT TUBE 25*25*1.2	4	1620	CHRSE00001

CHARIOT 1/1 - 10 Nx ENTREE 333
HT 1786

Dessiné par : L. CARTELLI
Le : 19/02/2002

Cotes non tolerancées:
Découpes laser suivant ISO 2768 mK
Construction mécano-soudée suivant EN ISO 13920 B
Construction en Fil suivant ISO 2768 cL

Référence : CHGAP10789 | Indice : B | 15 Kg

A3 | ECH : 1/10 | Matière : ACIER INOX AUSTENITIQUE | Traitement : BROSSE

Ce document est la propriété de TSA Inox et ne peut être reproduit ou communiqué sans autorisation