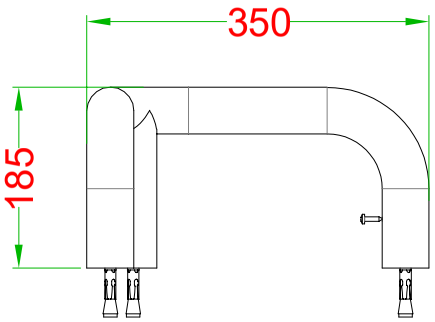

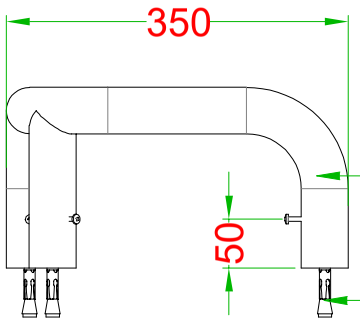

Tube:SUS201ð1.8

Ø10x150 expansion screws

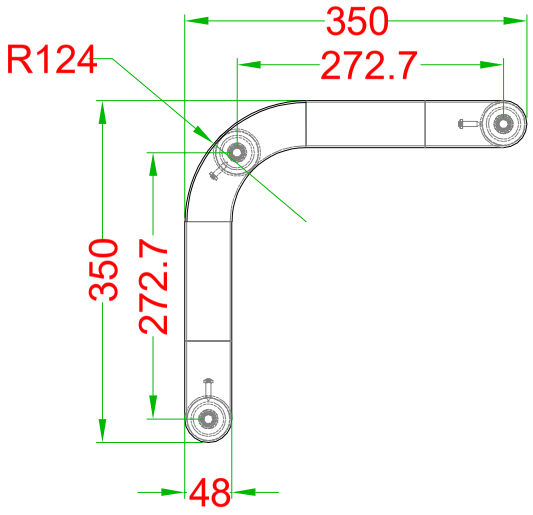

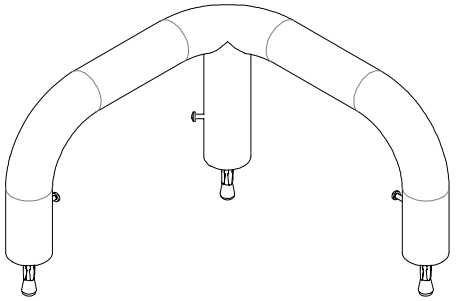

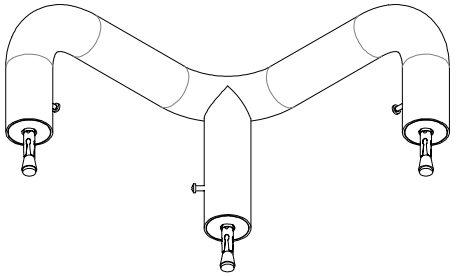

Ce plan étant notre propriété exclusive ne peut être, ni reproduit ni communiqué à des tiers sans notre autorisation écrite

PROTECTION D 'ANGLE TUBULAIRE 3 PIEDS

A4	DESSINE PAR : M.J	LE : 29/10/26	BET :	------
ECHELLE : sans		MODIFIE LE : --/--/--	PLAN :	------
		INDICE : A	REF :	750502

17 Avenue du 24 Août 1944 - 69960 Corbas Tél : 00 33 (0)4.72.23.23.98 e-mail : info@l2gfrance.fr