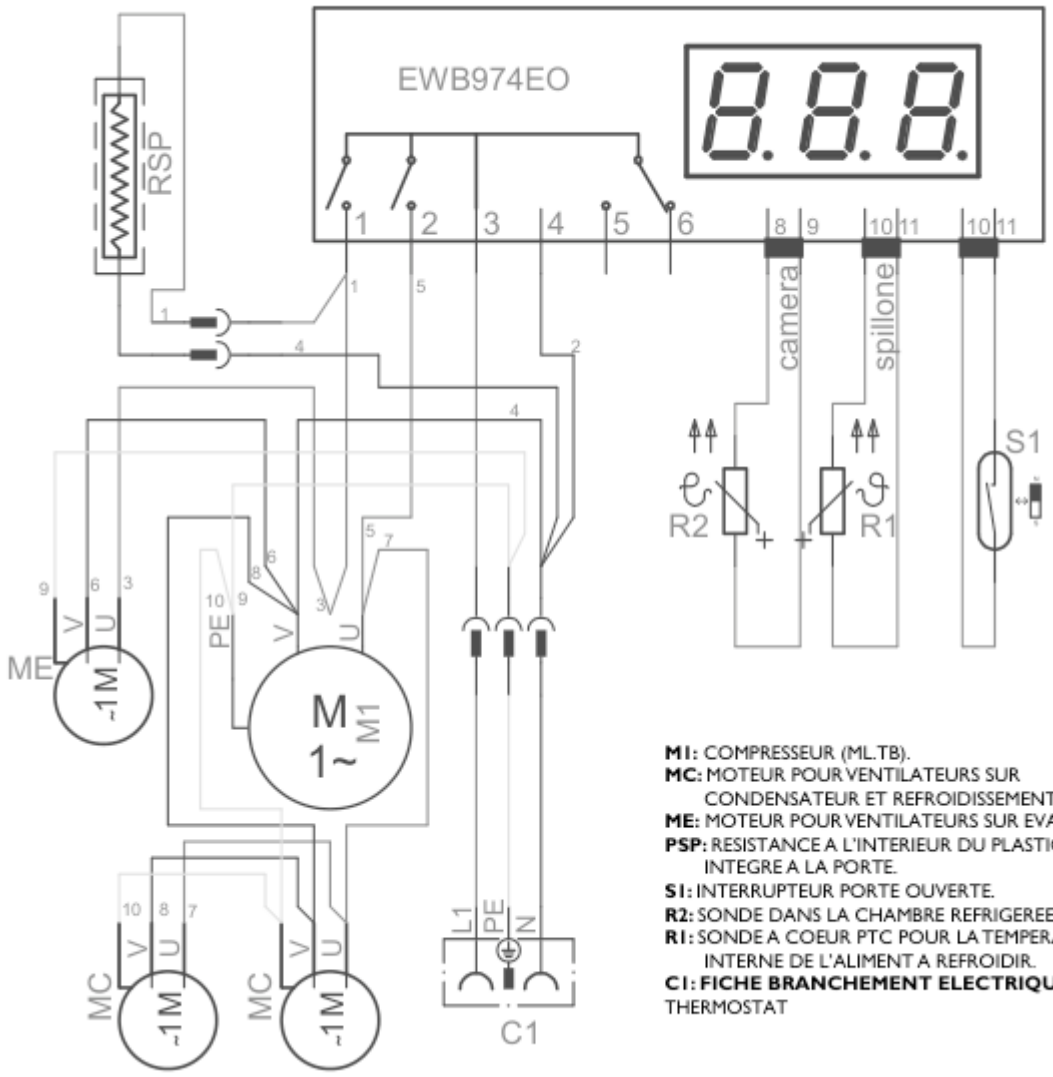

M1: COMPRESSEUR (ML.TB).
MC: MOTEUR POUR VENTILATEURS SUR CONDENSATEUR ET REFROIDISSEMENT COMPRESSEUR.
ME: MOTEUR POUR VENTILATEURS SUR EVAPORATEUR.
PSP: RESISTANCE A L'INTERIEUR DU PLASTIQUE INTEGRE A LA PORTE.
S1: INTERRUPTEUR PORTE OUVERTE.
R2: SONDE DANS LA CHAMBRE REFRIGEREE PTC.
R1: SONDE A COEUR PTC POUR LA TEMPERATURE INTERNE DE L'ALIMENT A REFROIDIR.
C1: FICHE BRANCHEMENT ELECTRIQUE EWB974E0: THERMOSTAT