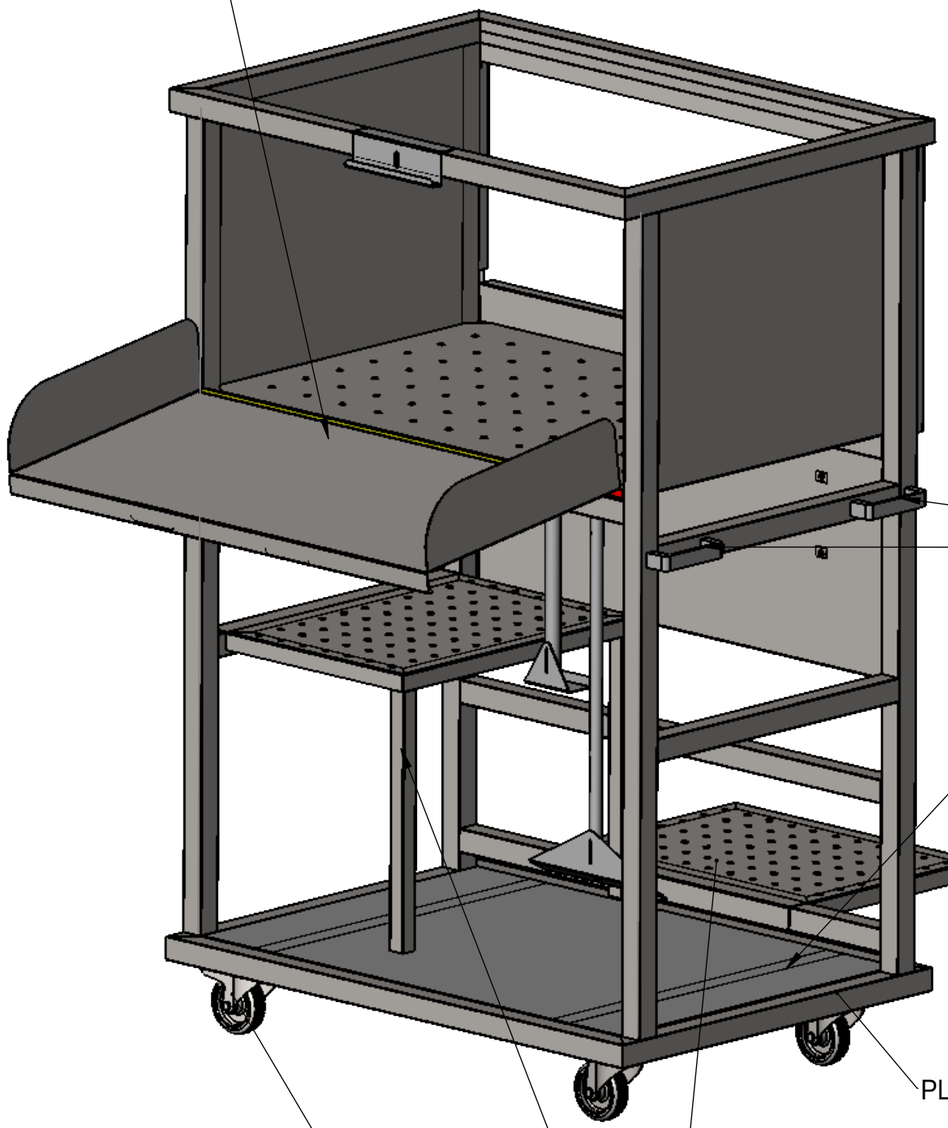

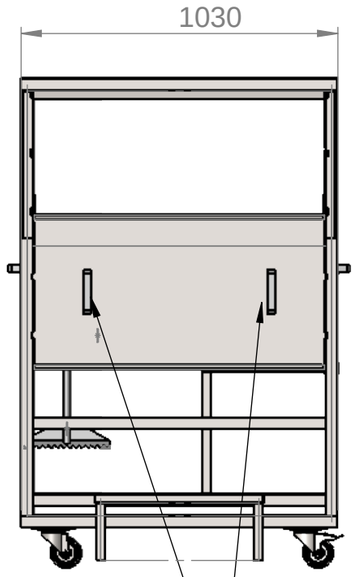

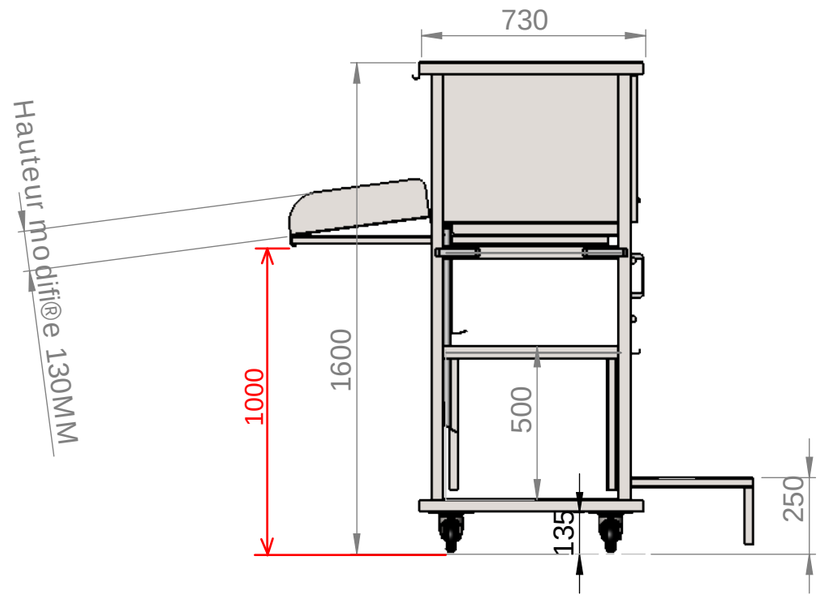

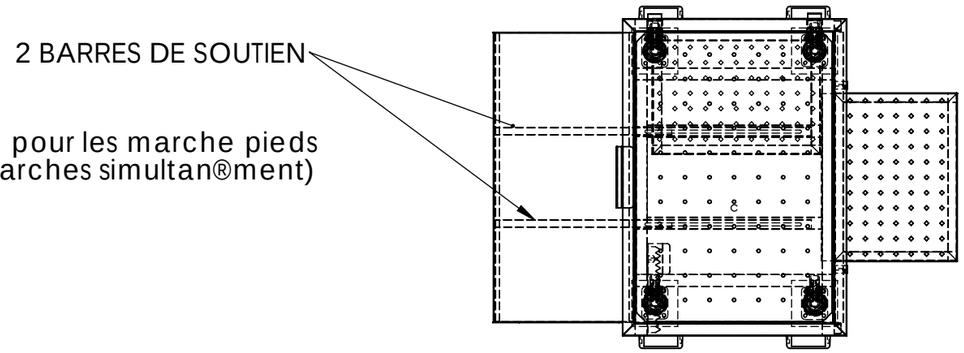

MARCHE PIEDS AMOVIBLE AVEC 1 HAUTEUR 250 ET 1 HAUTEUR 500MM

Ce plan est la propri®t® de L2G-BM PRODUCTIONS. Il ne peut °tre reproduit ou communiqu® sans un accord ®crit

L2G TRANSPORT / bm	Date : 08/06/2017	Mati¯re :	Echelle : -
	Dessin® par : MC	Modifi® le : -	Rep¯re -
	El®ment :	Indice : -	
	R®f®rence article :		Format :A3
DESIGNATION :	**chargeur glace**		