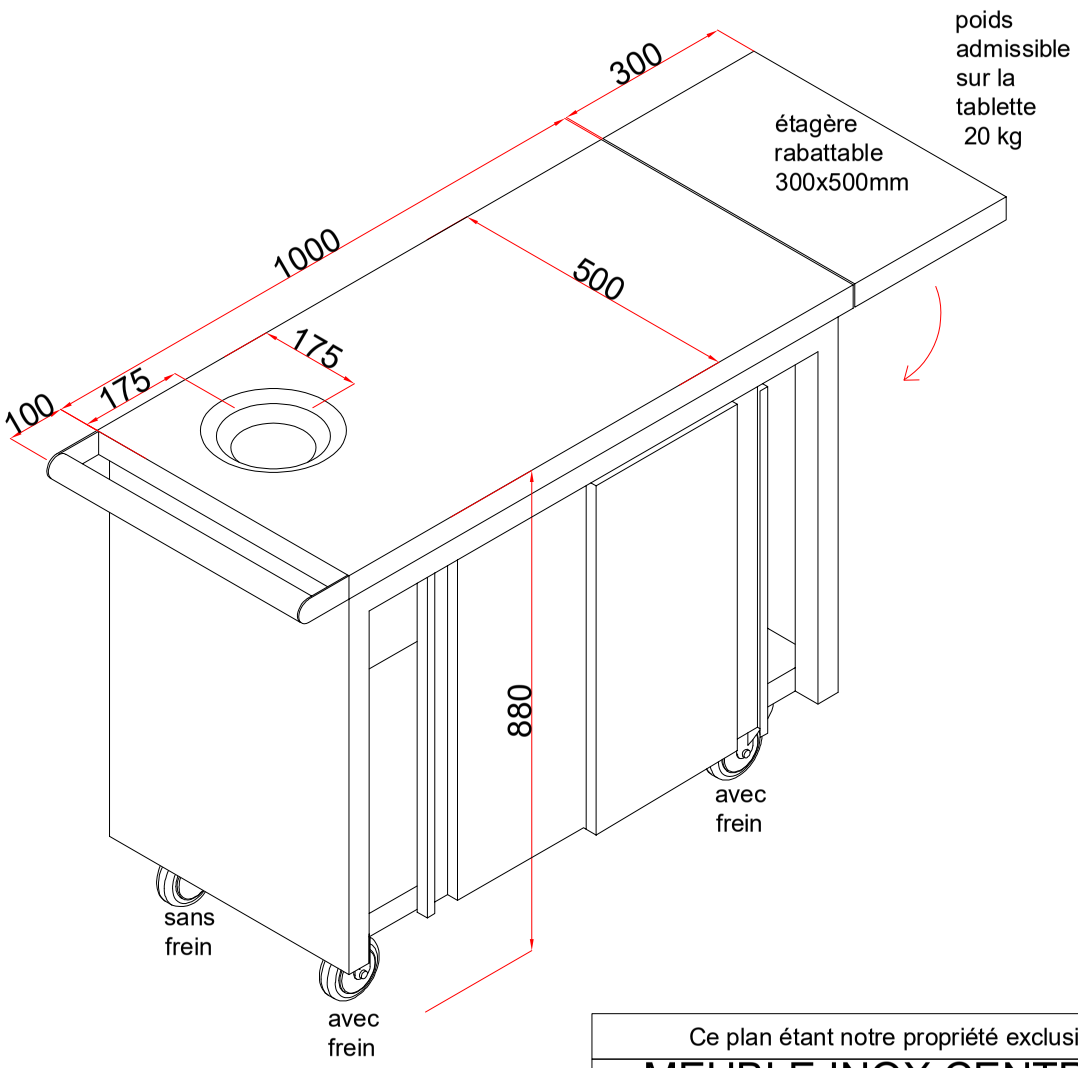

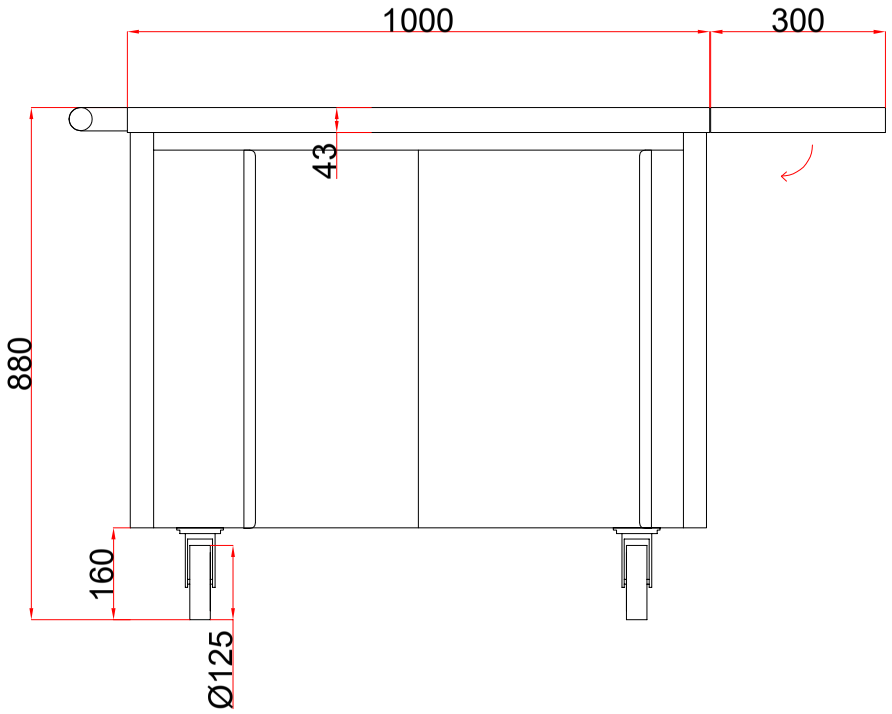

Ce plan étant notre propriété exclusive ne peut être, ni reproduit ni communiqué à des tiers sans notre autorisation écrite

MEUBLE INOX CENTRAL SUPPORT MACHINE A PELER LES ANANAS 1000X500X880MM, ETAGERE RABATTABLE A DROITE 300X500MM, TVO A GAUCHE, 4 ROUES D.125MM CHAPE INOX DONT 2 A FREINS

A4	DESSINE PAR : M.J	LE : 20/01/26	BET : ------
ECHELLE : sans		MODIFIE LE : --/--/--	PLAN : ------
		INDICE : A	REF : CHPSDD1120

17 Avenue du 24 Août 1944 - 69960 Corbas Tél : 00 33 (0)4.72.23.23.98 e-mail : info@l2gfrance.fr