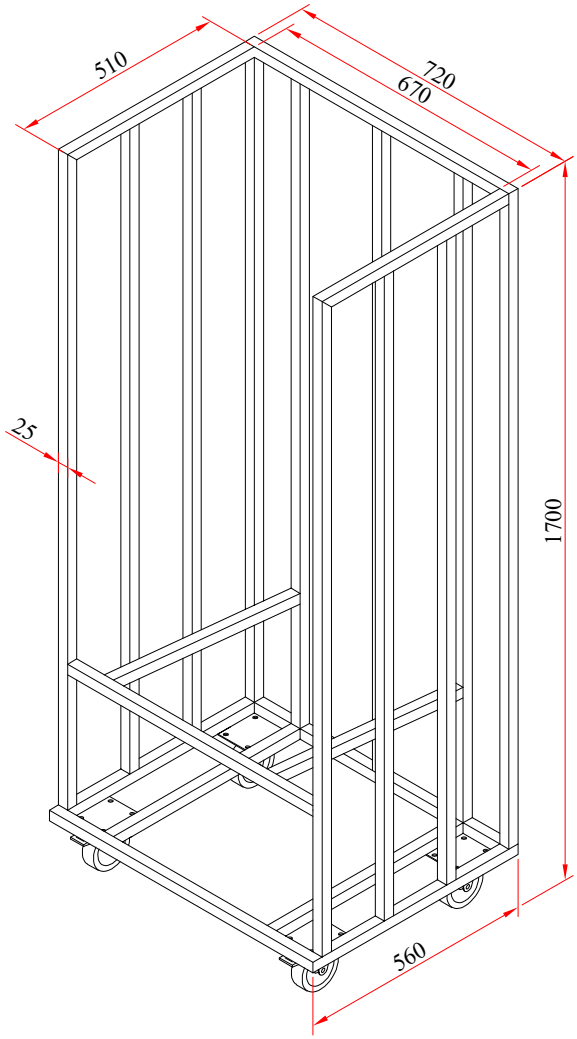

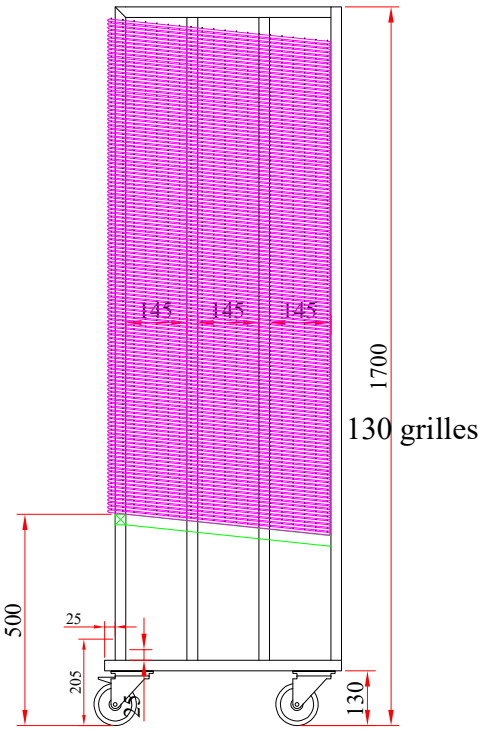

vue de côté

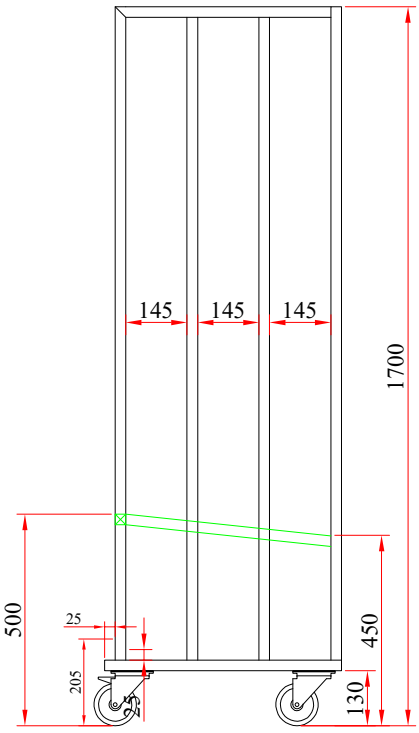

vue de côté

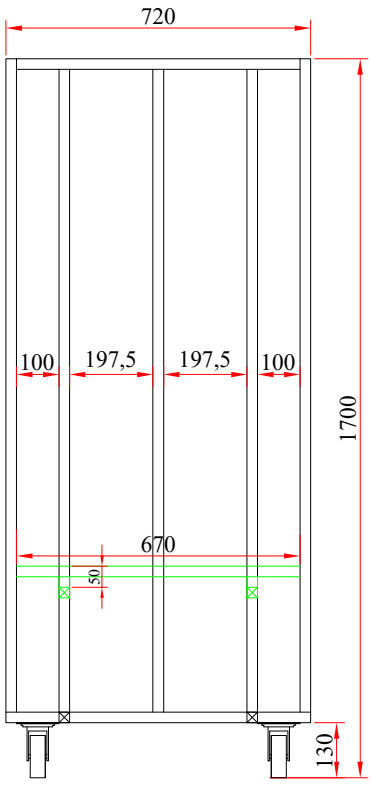

vue de face

Ce plan étant notre propriété exclusive ne peut être, ni reproduit ni communiqué à des tiers sans notre autorisation écrite

CHARIOT PORTE GRILLES GN2/1
720X560X1700MM 1 NIVEAU A 500MM DU SOL

A4	DESSINE PAR : M.J	LE : 26/06/26	BET : TCO00487-5
ECHELLE : sans		MODIFIE LE : --/--/--	PLAN : ------
		INDICE : A	REF : CRGGN2_1_N500

17 Avenue du 24 Août 1944 - 69960 Corbas Tél : 00 33 (0)4.72.23.23.98 e-mail : info@l2gfrance.fr