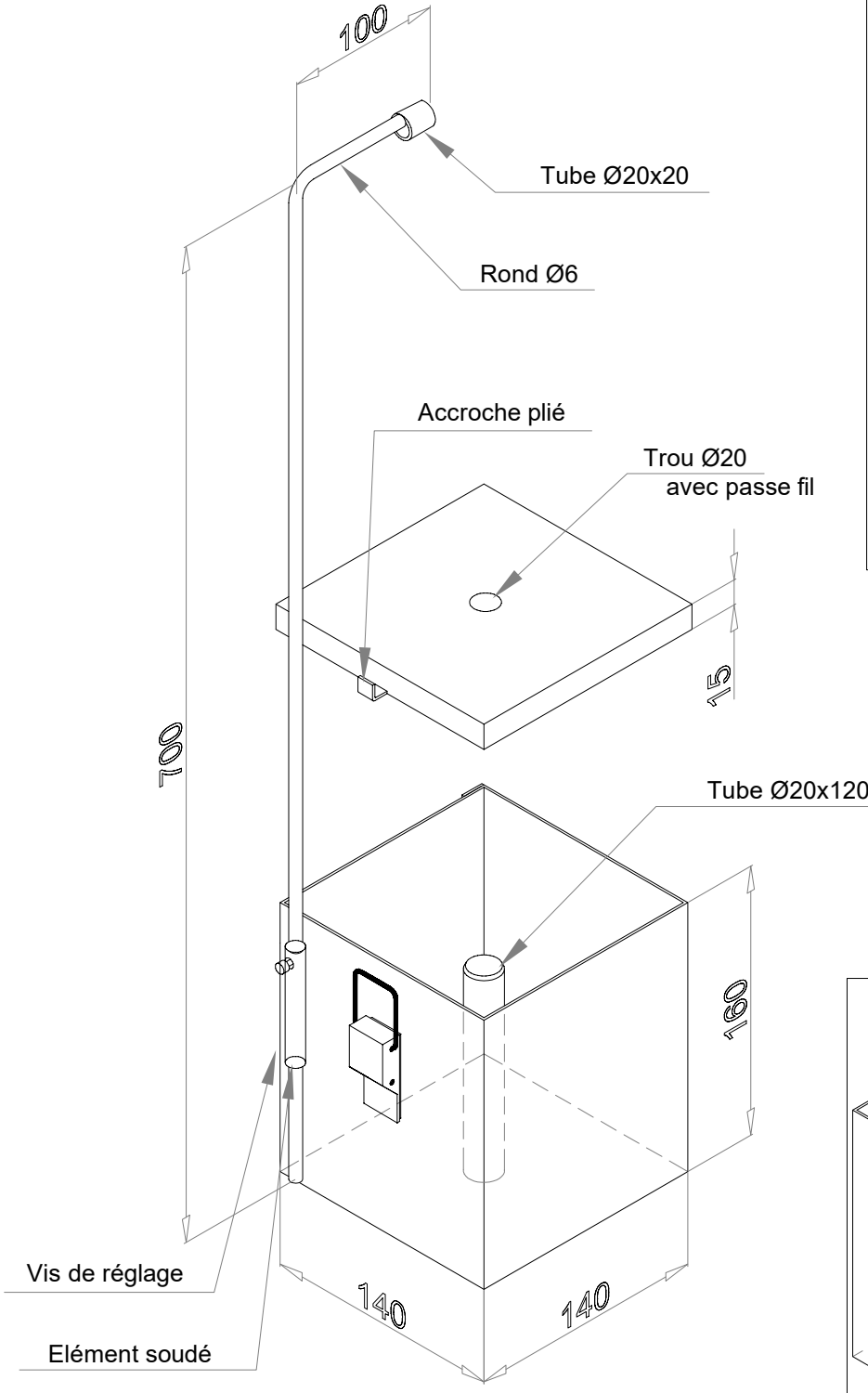

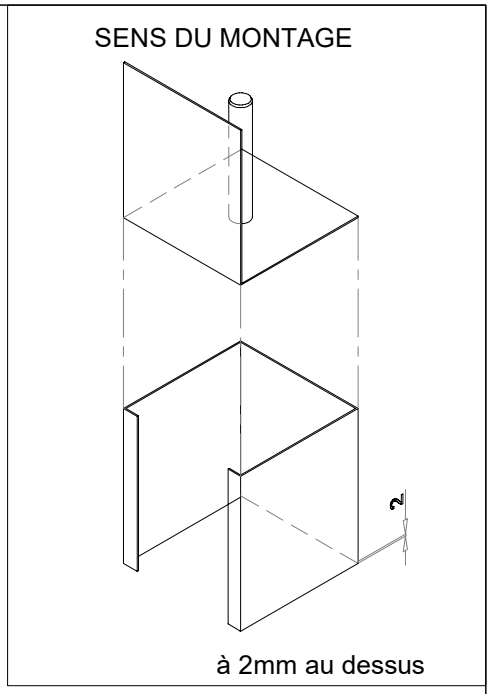

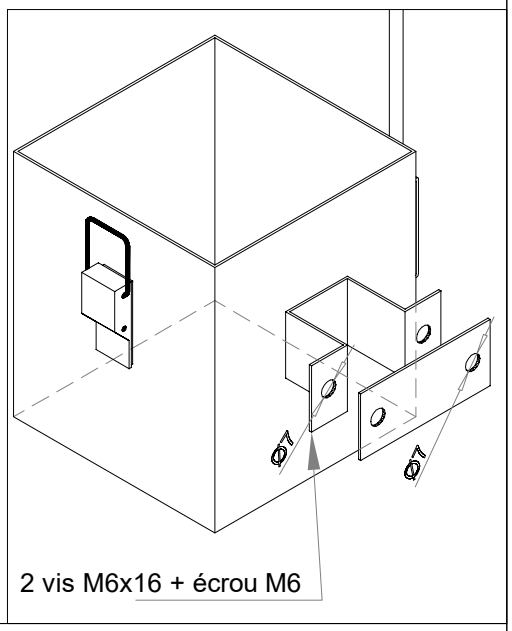

Construction tout inox

Ce plan étant notre propriété exclusive ne peut être, ni reproduit ni communiqué à des tiers sans notre autorisation écrite

DEVIDOIR A FICELLE ACCROCHABLE SUR TABLE

A4	DESSINE PAR : M.J	LE : 27/05/26	BET : ------
ECHELLE : sans		MODIFIE LE : --/--/--	PLAN : ------
		INDICE : A	REF : DEV-FIC

17 Avenue du 24 Août 1944 - 69960 Corbas Tél : 00 33 (0)4.72.23.23.98 e-mail : info@l2gfrance.fr