CASTA professional cooking equipment

Serie EASY 700

E7/KTE1 RK-LK BA-BB-BC

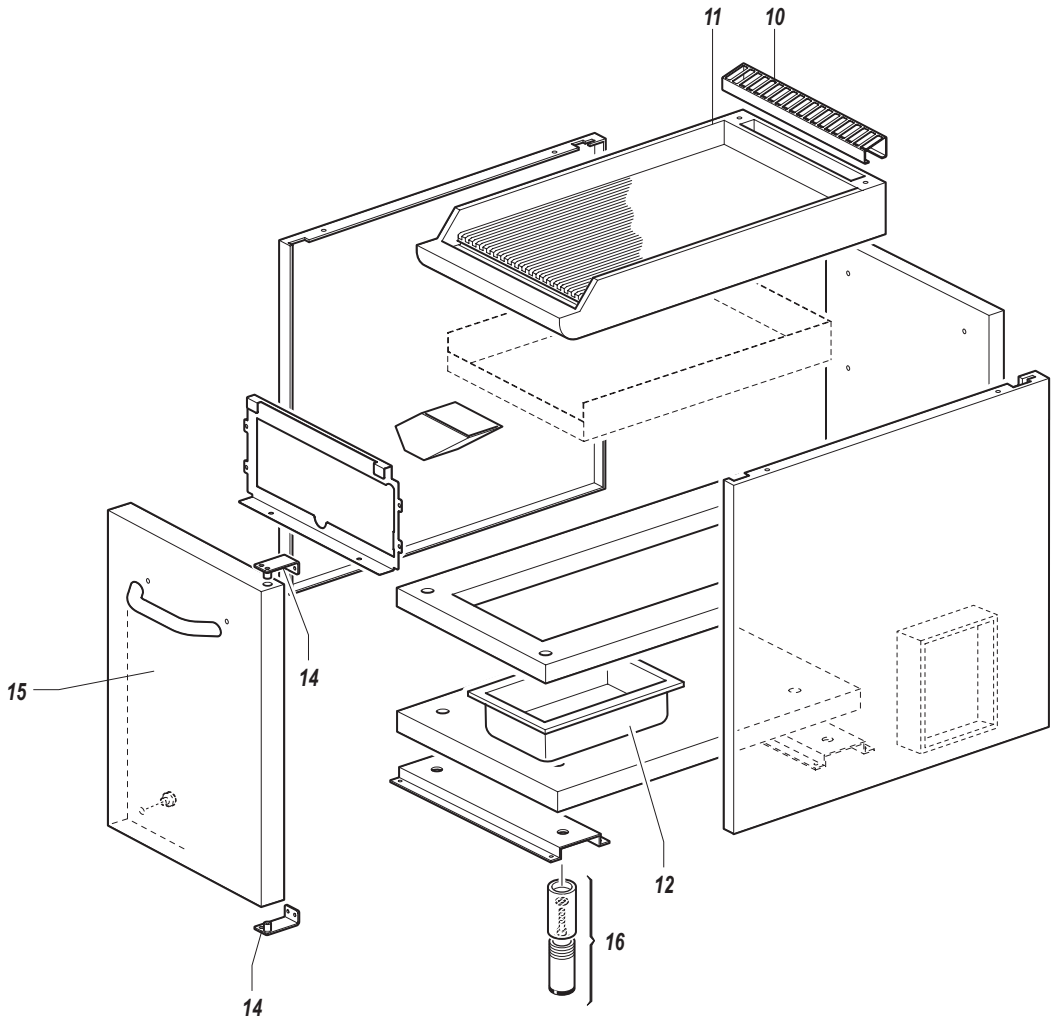

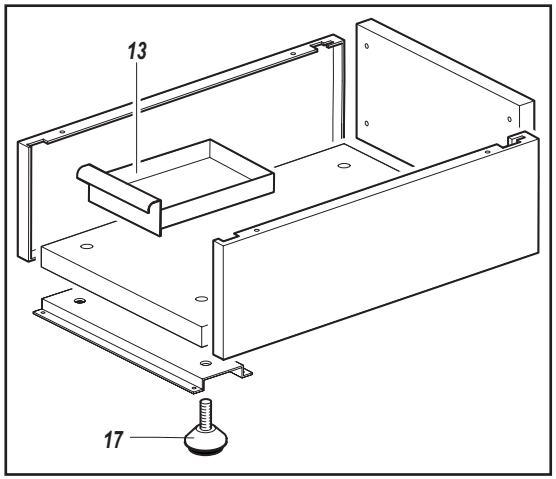

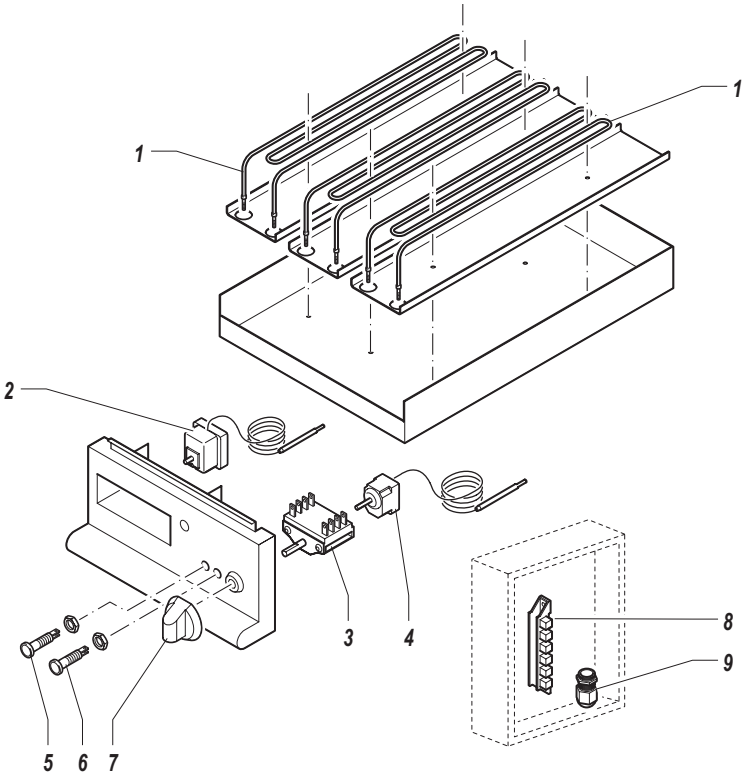

RIF.	CODICE	R.C.	DENOMINAZIONE	DESCRIPTION	BESCHREIBUNG	DESIGNATION	DENOMINACIONES
1	07/85900019		RESISTENZA	RESISTOR	RESISTOR	RESISTANCE	RESISTENCIA
2	08/85900019	*	TERMOSTATO DI SICUREZZA	SAFETY THERMOSTAT	SICHERHEITSTHERMOSTAT	THERMOSTAT DE SECURITE	TERMOSTATO DE SEGURIDAD
3	09/85900009	*	COMMUTATORE TERMOSTATO	SWITCH	SCHALTER	COMMUTATEUR	COMMUTADOR
4	08/85900009	*	TERMOSTATO DI LAVORO	WORK THERMOSTAT	ARBEITSTHERMOSTAT	THERMOSTAT DE TRAVAIL	TERMOSTATO DE TRABAJO
5	14/99901621		SPIA ARANCIONE	ORANGE WARNING LIGHT	ORANGE LAMPE	LUMIERE ORANGE	LUZ NARANJA
6	14/99901620		SPIA VERDE	GREEN WARNING LIGHT	GRÜNE LAMPE	LUMIERE VERTE	LUZ VERDE
7	29/99901069	*	MANOPOLA NERA	BLACK KNOB	SCHWARZER KNEBEL	POIGNEE NOIRE	POMO NEGRO
8	14/99900750		MORSETTIERA A 6 POLI	6 POLE TERMINAL	SECHSPOLIGER KLEMMENBRETT	TERMINALE 6 POLES	TERMINAL DE CONEXION 6 POLOS
9	14/99902079		PRESSACAVO PG21	FLAT FAIRLEAD PG21	KABELFÜHRUNG PG21	PASSE-CABLE PG21	PROTECTOR DE CABLE PG21
10	23/99900404		GRIGLIA SCARICO FUMI	FLUE GRILL	ABGASGITTER	GRILLE FUMEE	REJILLA SALIDA HUMOS
11	WD/99600400		PIASTRA LISCIA IN FE	SMOOTH PLATE IN FE	GLATTE PLATTE AUS FE	PLAQUE LISSE EN FE	PLACA LISA EN FE
11	WD/99600401		PIASTRA RIGATA IN FE	RIBBED PLATE IN FE	GESTREIFTE PLATTE AUS FE	PLAQUE NERVUREE EN FE	PLACA ESTRIADA EN FE
11	WD/99600500		PIASTRA LISCIA IN AISI 430 MOCA	SMOOTH PLATE IN AISI 430 MOCA	GLATTE PLATTE AUS AISI 430 MOCA	PLAQUE LISSE EN AISI 430 MOCA	PLACA LISA EN AISI 430 MOCA
11	WD/99600501		PIASTRA RIGATA IN AISI 430 MOCA	RIBBED PLATE IN AISI 430 MOCA	GESTREIFTE PLATTE AUS AISI 430 MOCA	PLAQUE NERVUREE EN AISI 430 MOCA	PLACA ESTRIADA EN AISI 430 MOCA
12	56/89900013		BACINELLA RACCOGLIGRASSO PER MODELLO BA-BC	GREASE COLLECTOR TRAY FOR BA-BC MODEL GRIDDLE PLATE	ÖLSAMMELBECKEN FÜR MODELL AUF OFFENEM/ GESCHLOSSENEM UNTERBAU	BASSIN COLLECTEUR POUR GRAISSE POUR FRY-TOP MODELE BA-BC	BANDEJA PARA LA GRASA MODELO BA-BC
13	23/99604959		BACINELLA RACCOGLIGRASSO PER MODELLO BB	GREASE COLLECTOR TRAY FOR BB MODEL GRIDDLE PLATE	ÖLSAMMELBECKEN FÜR AUFTISCHMODELL	BASSIN COLLECTEUR POUR GRAISSE POUR FRY-TOP MODELE BB	BANDEJA PARA LA GRASA MODELO BB
14	80-R0000060		CERNIERA PORTA	FIXING ELEMENT FOR DOOR	TÜRSCHARNIER	CHARNIERE POUR PORTE	BISAGRA PARA PUERTA
15	WP/99600140		PORTA	DOOR	TÜR	PORTE	PUERTA
16	15/99901801		PIEDINO REGOLABILE	ADJUSTABLE FOOT	EINSTELLBARER FUSS	PIED REGLABLE	PATA REGULABLE
17	15/99600160		PIEDINO REGOLABILE DA BANCO	ADJUSTABLE FOOT BENCH MODEL	EINSTELLBARER FUSS FÜR AUFTISCHMODELL	PIED REGLABLE POUR MODELE A POSER	PATA REGULABLE MODELO DE SOBREMESA

* PRIMA DOTAZIONE DI RICAMBI CONSIGLIATI • FIRST RECOMMENDED SPARE PARTS LIST • ERSTE AUSRÜSTUNG ANGERATENER ERSATZTEILEN • PREMIERE DOTATION PIECES DETACHEES RECOMMANDEES • PRIMERA DOTACION DE REPUESTOS ACONSEJADOS