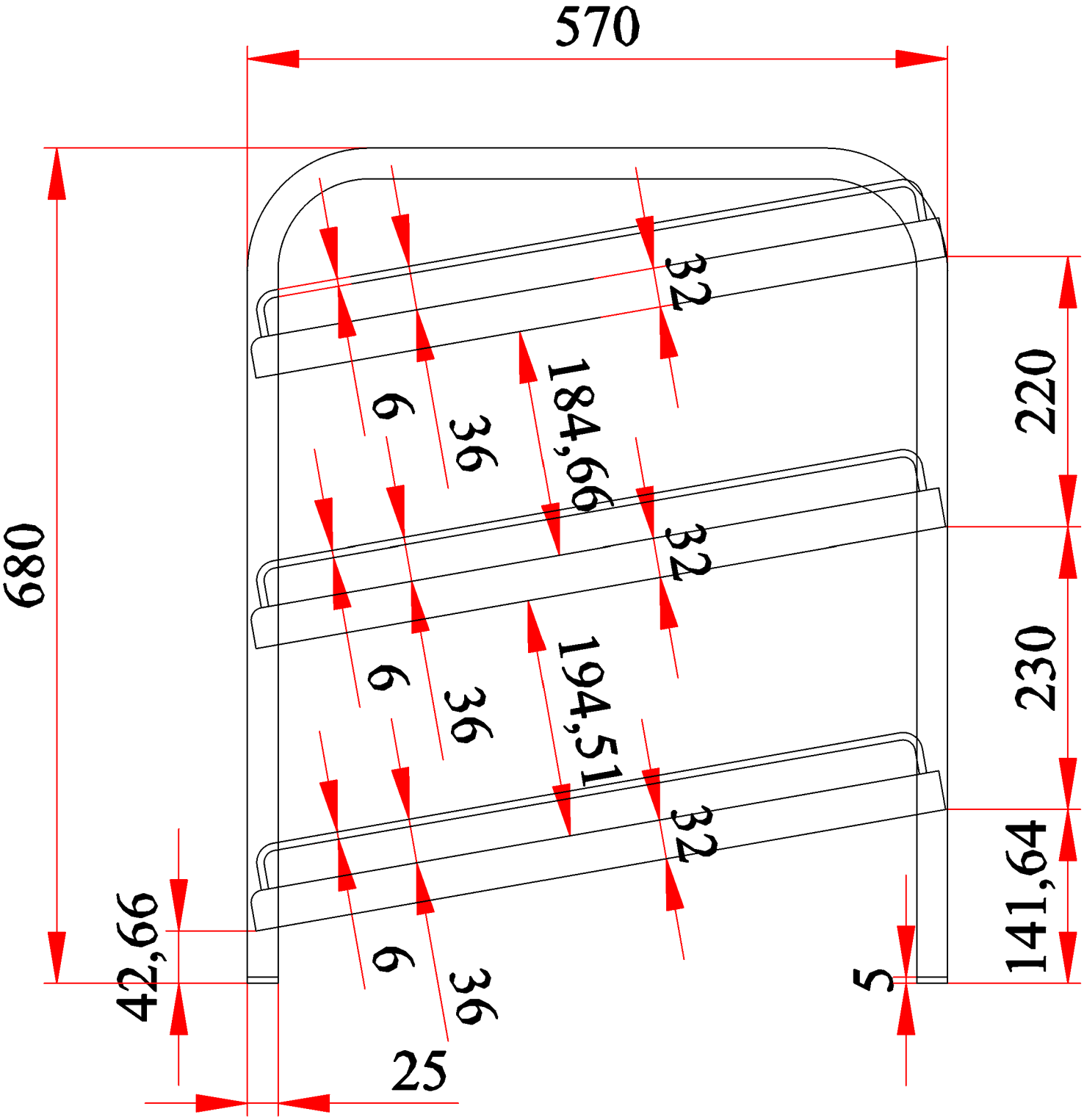

Ce plan étant notre propriété exclusive ne peut être, ni reproduit ni communiqué à des tiers sans notre autorisation écrite

VUE LATERAL DE TABLES EN INOX 304
AVEC 3 ETAGERES INCLINEES POUR VERRES
600X570X680MM ET 300X570X680MM

L2G bm	A4	ECHELLE : sans	DESSINE PAR : IF	LE : 16/03/23	BET : TCO00166-1
	17 Av. du 24 Aout 1944 - 69960 Corbas Tél : 00 33 (0)4.72.23.23.98 Fax : 00 33 (0)4.72.23.23.99 e-mail : info@l2gfrance.fr			MODIFIE LE : 22/03/23	PLAN : ------
				INDICE : A	REF : ETINC-3N-300X570X680 ETINC-3N-600X570X680