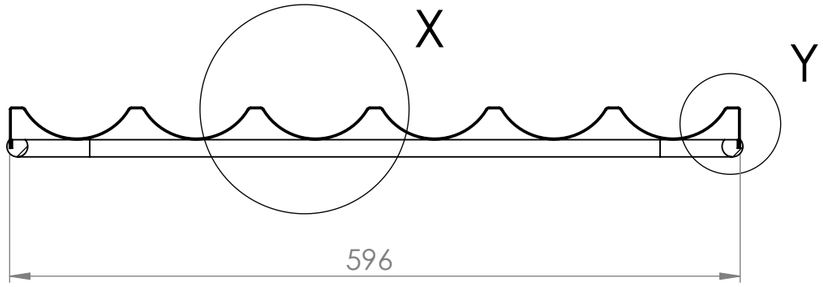

SCHNITT A-A

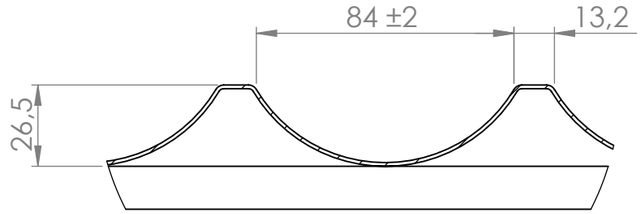

DETAIL X

MAßSTAB 1 : 2

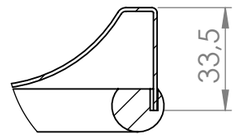

DETAIL Y

MAßSTAB 1 : 2

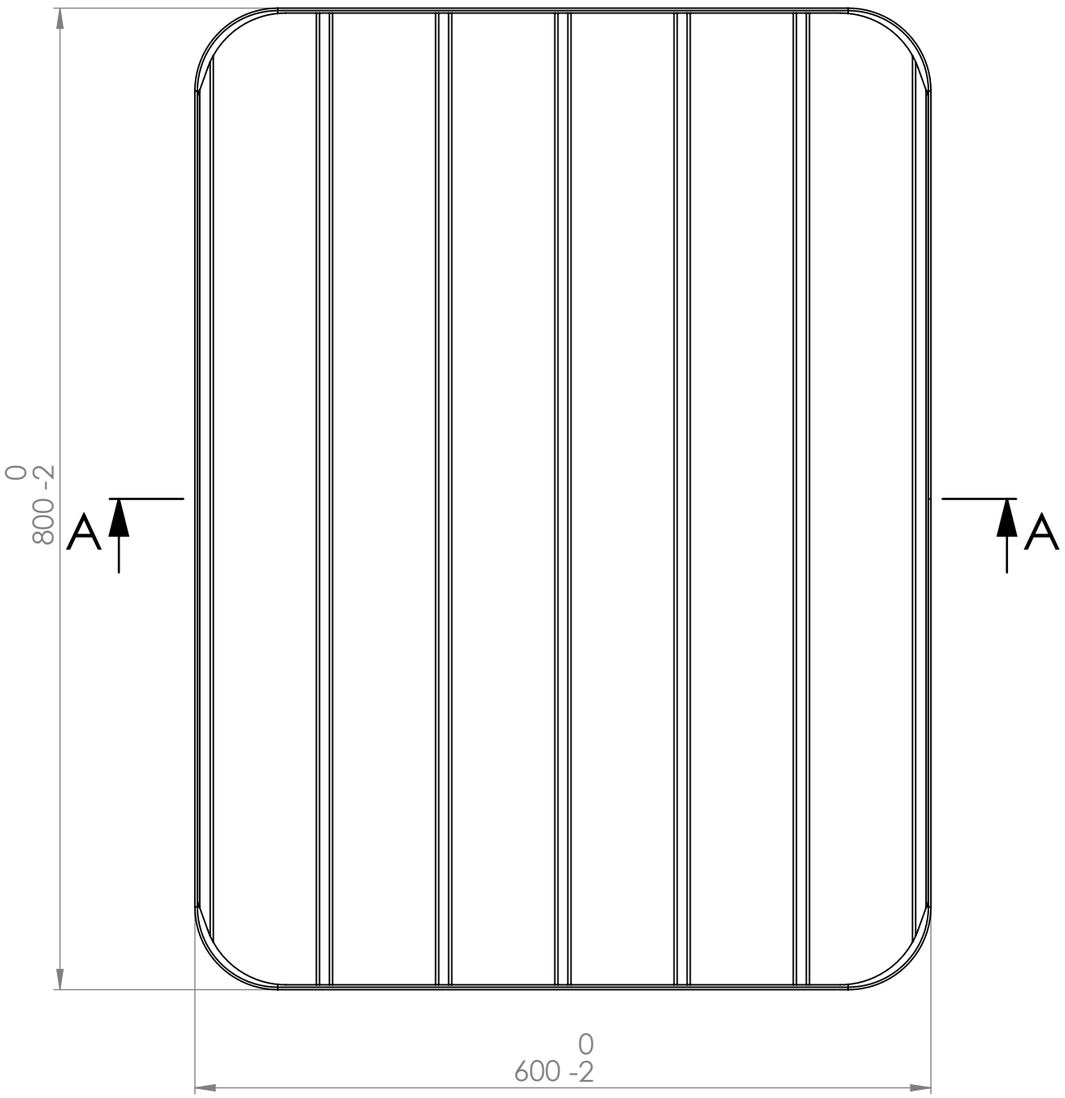

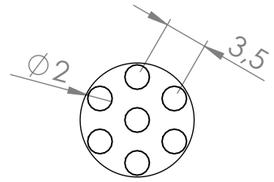

DETAIL Z

MAßSTAB 2 : 1

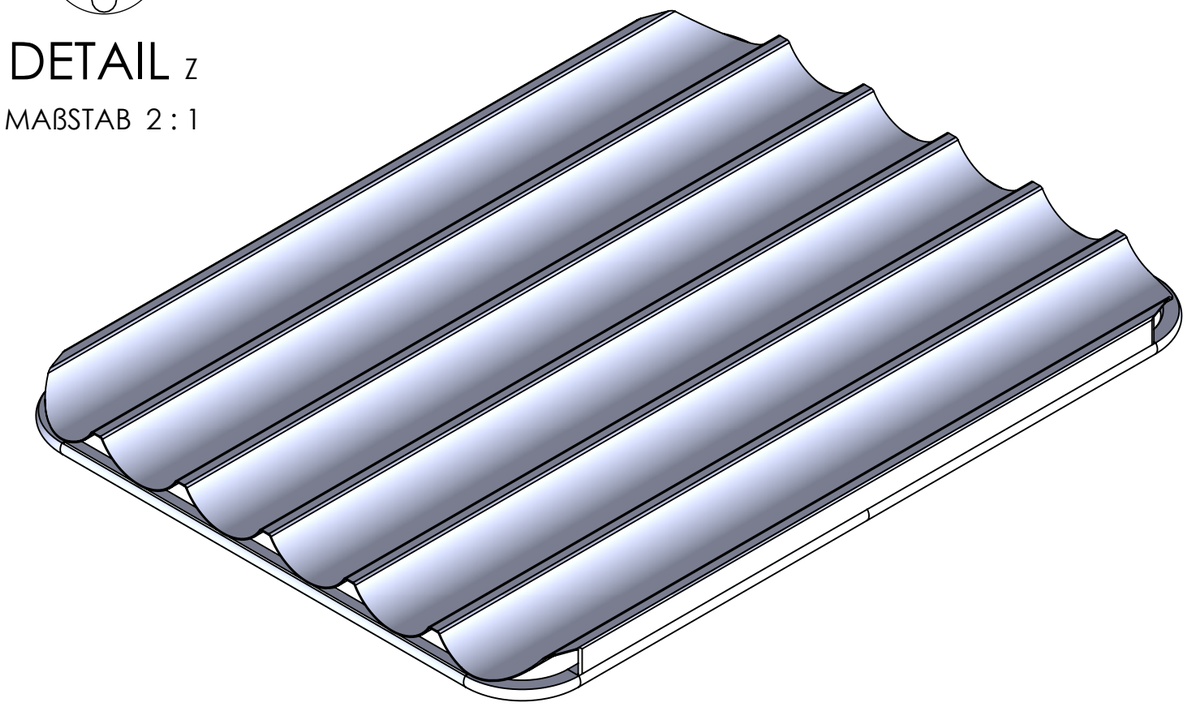

POS-NR.	BENENNUNG	BESCHREIBUNG	MENGE
1	Rundrohrrahmen RR10004	Alu-Profil Rahmen 800x600mm	1
2	Inlett IN10010	Aluminium 1,2mm	1

Masse / mass	kg	Allgemeintoleranzen / tolerances	Kunde / customer
Abmessung / dimension		ISO 2768-m	Auftrag/Projekt / order/project RGO10010
Material / material Oberfläche / surface			
		Datum / date / Name / name	Beschreibung / description
		designed 09.06.2021 Hil	Baguetteblech 800x600x46mm
		released	6 Mulden längs, Lochung Ø2mm
			Maßstab scale 1:5
			Blattgröße sheet size A3
			Zeichnungs-/Teilenummer drawing-/partnumber
			RGO10010_Baguetteblech
			Blatt sheet 1/1
Rev.	Änderung/changes	date	name