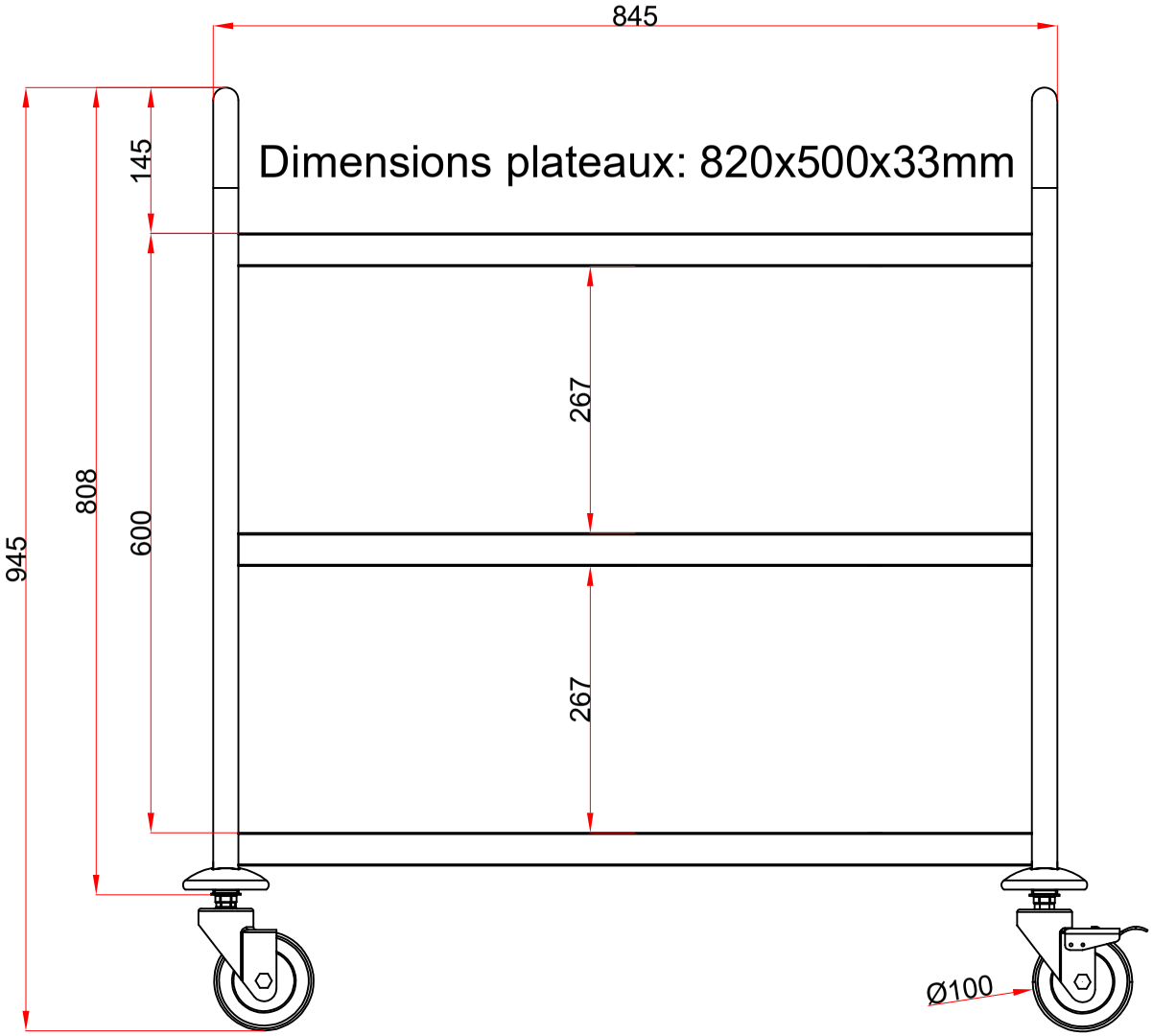

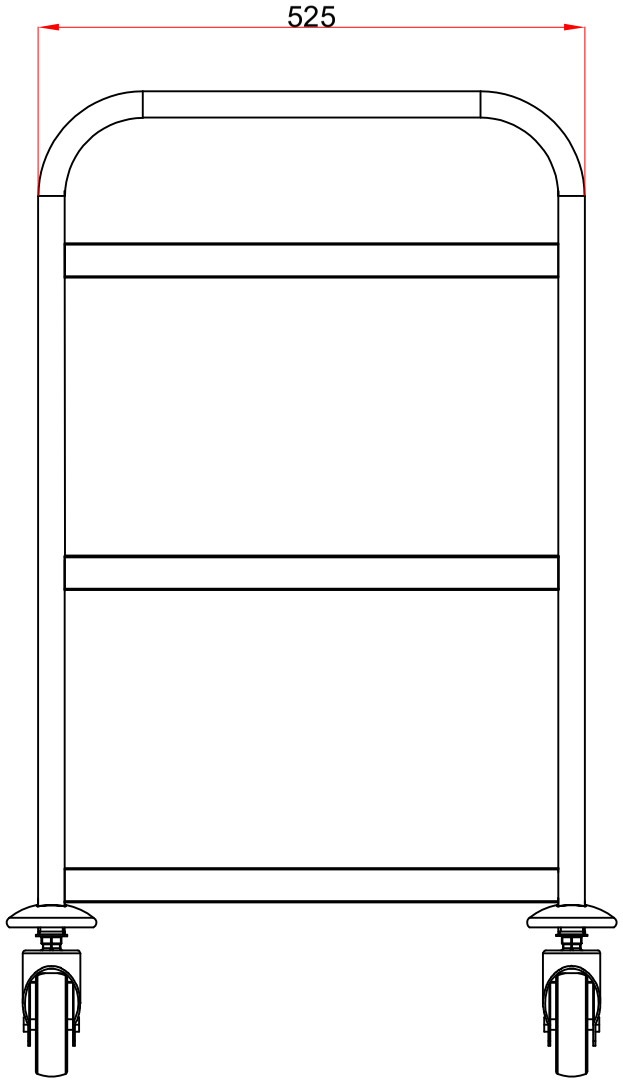

Ce plan étant notre propriété exclusive ne peut être, ni reproduit ni communiqué à des tiers sans notre autorisation écrite

DESSERTE DEMONTABLE INOX 304, 3 PLATEAUX, 4 ROUES PIVOTANTES DONT 2 A FREINS, 845X525X945MM

A4	DESSINE PAR : M.J	LE : 13/12/24	BET : ------
ECHELLE : sans		MODIFIE LE : --/--/--	PLAN : ------
		INDICE : A	REF : IP0018

17 Avenue du 24 Août 1944 - 69960 Corbas Tél : 00 33 (0)4.72.23.23.98 e-mail : info@l2gfrance.fr