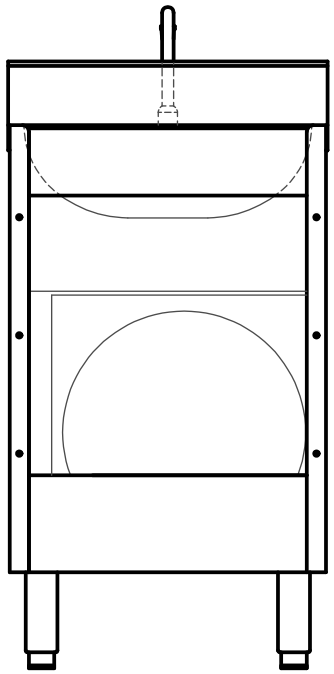

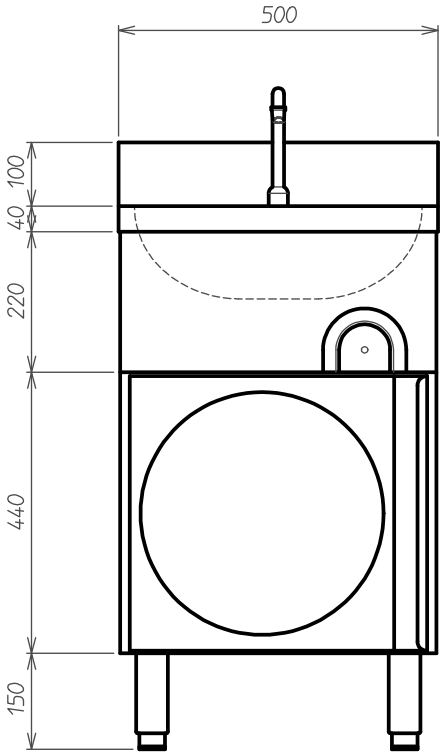
500
100
40
220
440
150

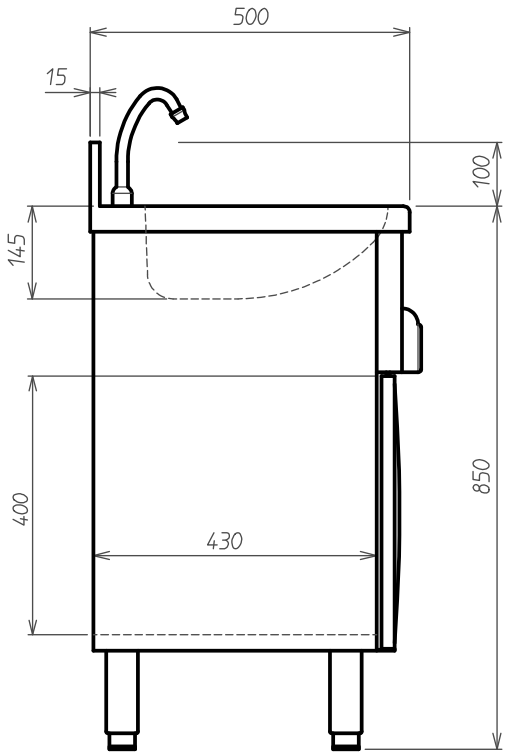
500
15
100
145
400
430
850

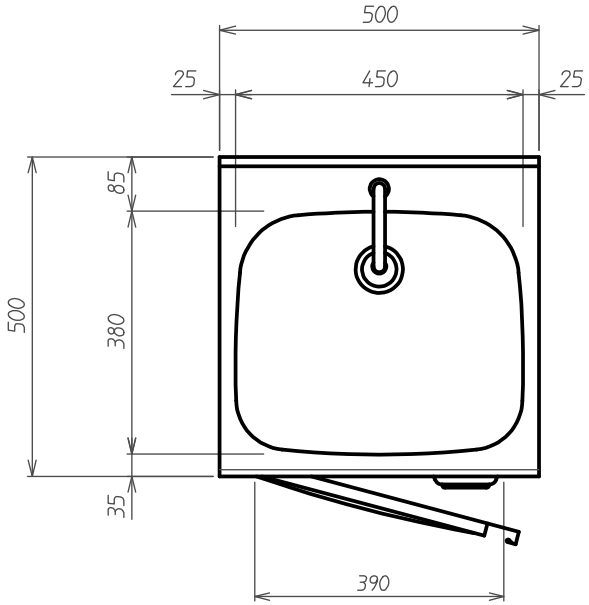
500
25
450
25
85
500
380
35
390

Cod. **IP0079**