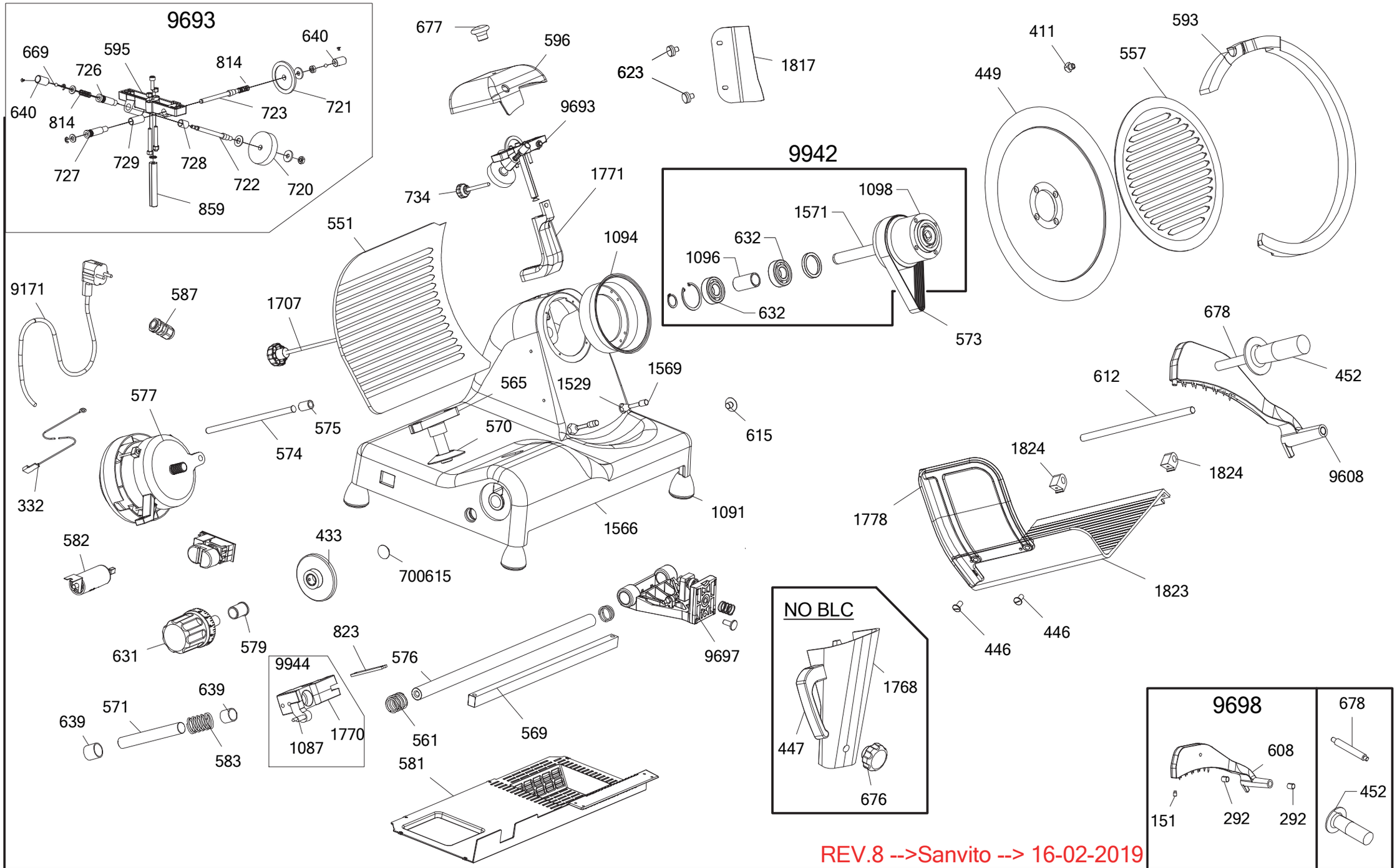
9693
669
595
640
726
814
640
814
723
721
727
729
728
722
720
859
677
596
623
1817
9693
734
1771
551
1094
9942
1098
1571
632
1096
632
573
411
593
557
449
9171
587
1707
565
1529
1569
577
575
570
615
574
332
1091
1566
582
433
700615
631
579
823
576
9944
9697
639
571
639
1770
1087
561
569
583
581
678
612
452
1824
1824
9608
1778
1823
446
446
NO BLC
1768
447
676
9698
608
151
292
292
678
452
REV.8 -->Sanvito --> 16-02-2019
BLC
9697
637
586
459
586
828
428
434
429
366
Mod. CE
306
Mod. CEv
297
296
285
Mod. CEp
653
359
BLC
9943
1568
447
366
432
430
431
NO BLC
9596
DIN 625 T1 - 608
586
700552
586