Mod. CE V

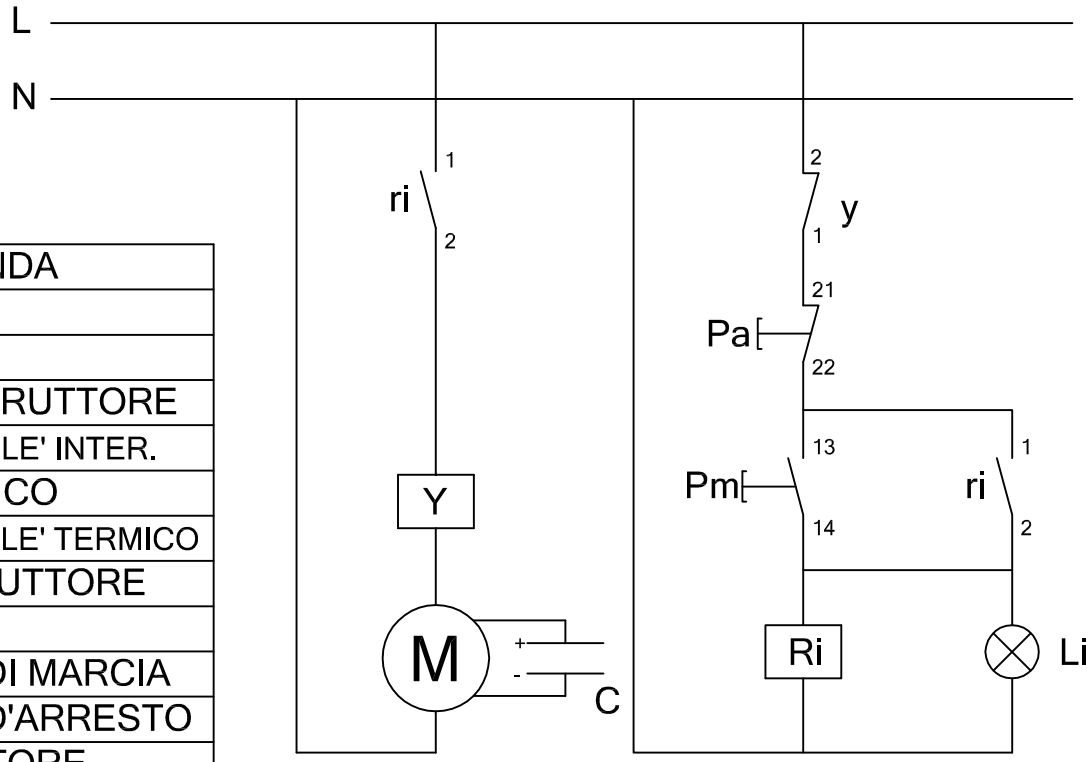
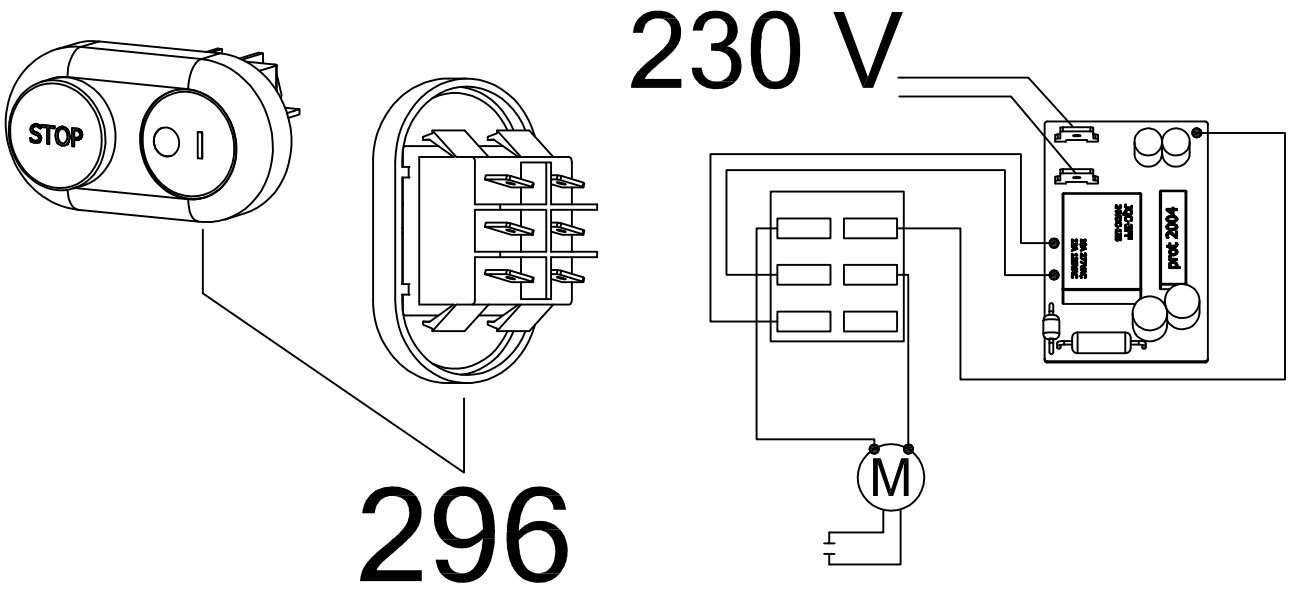
LEGENDA	
L	LINEA
N	NEUTRO
Ri	RELE' INTERRUTTORE
ri	CONTATTO RELE' INTER.
Y	RELE' TERMICO
y	CONTATTO RELE' TERMICO
Li	LED INTERRUTTORE
M	MOTORE
Pm	PULSANTE DI MARCIA
Pa	PULSANTE D'ARRESTO
C	CONDENSATORE