Pied pour Tube Ø48 et goujon d'ancrage M10x185
Mise a jour ouverture 39.2mm

Vue en Coupe a l'axe
pour epaisseur matiere

U - U

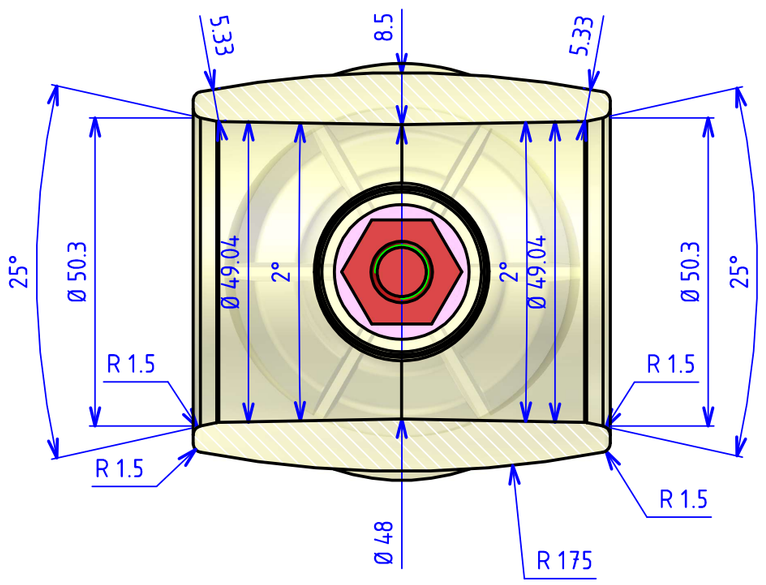

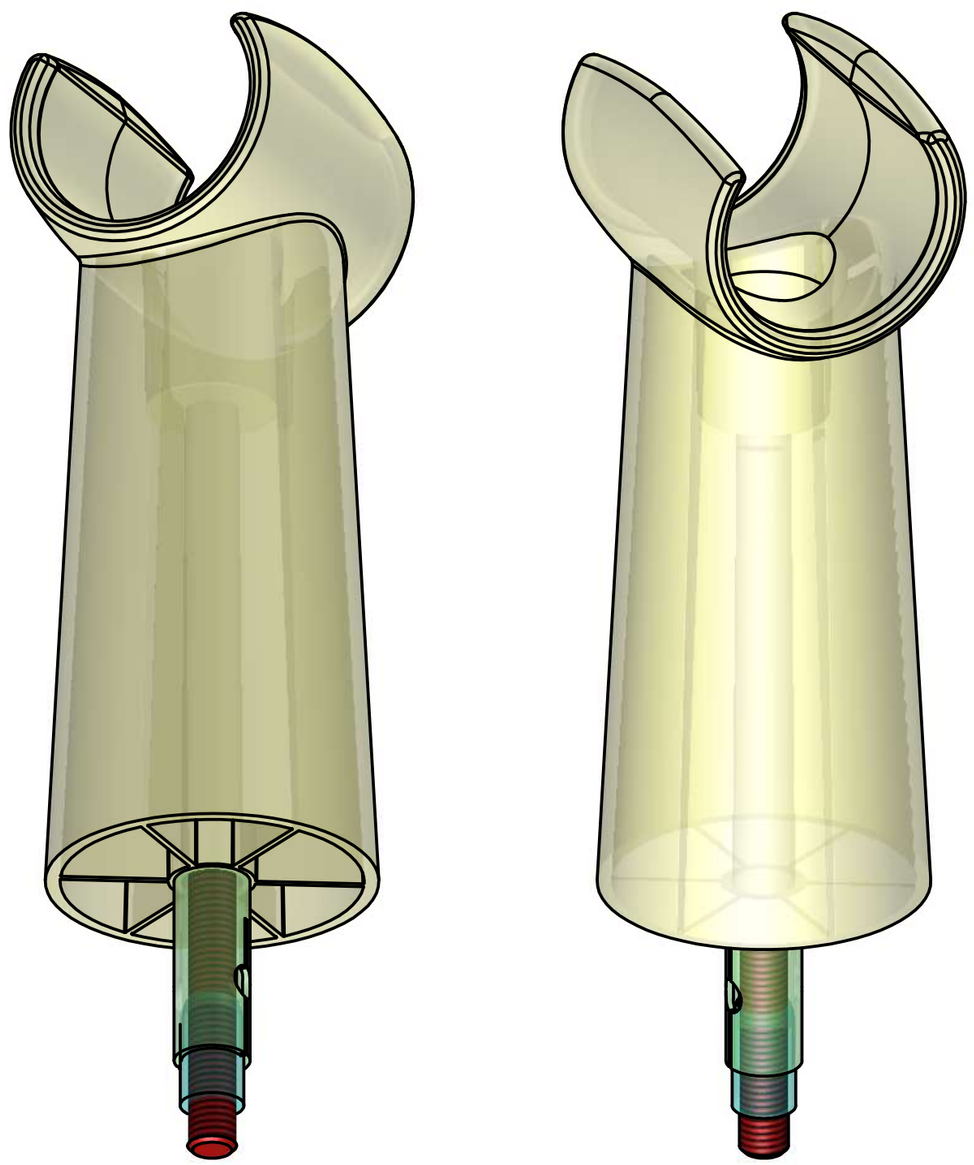

S - S

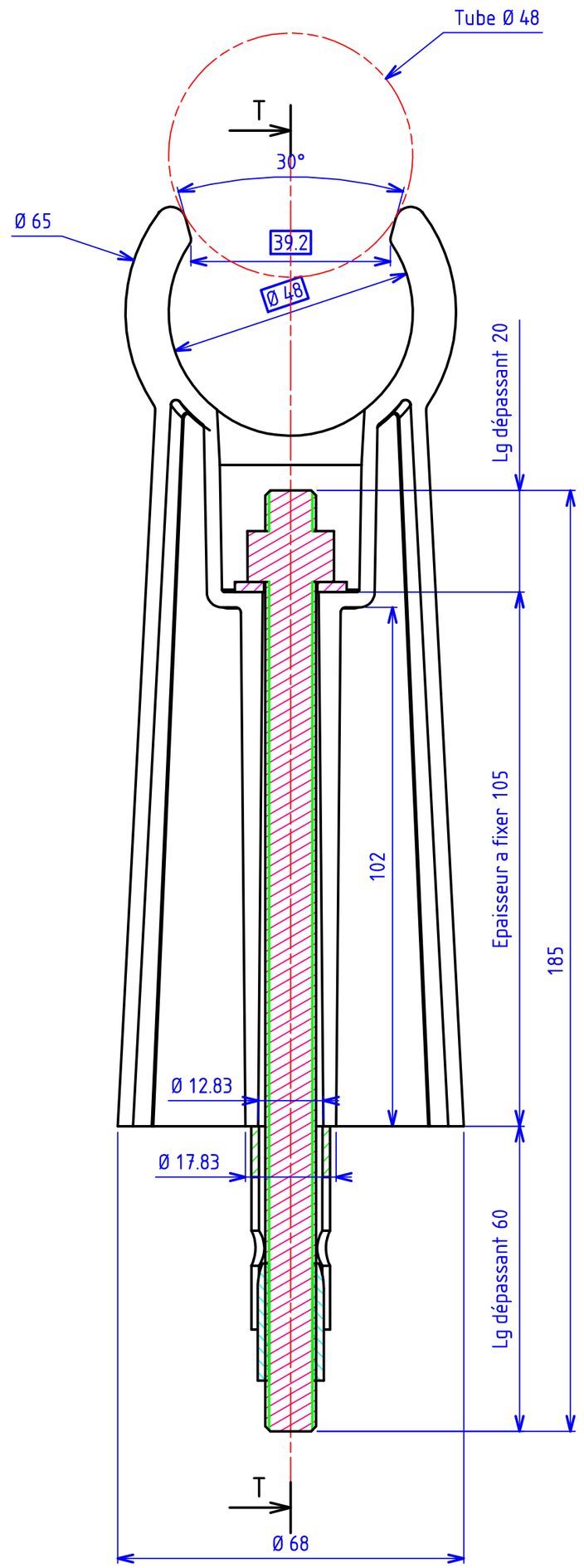
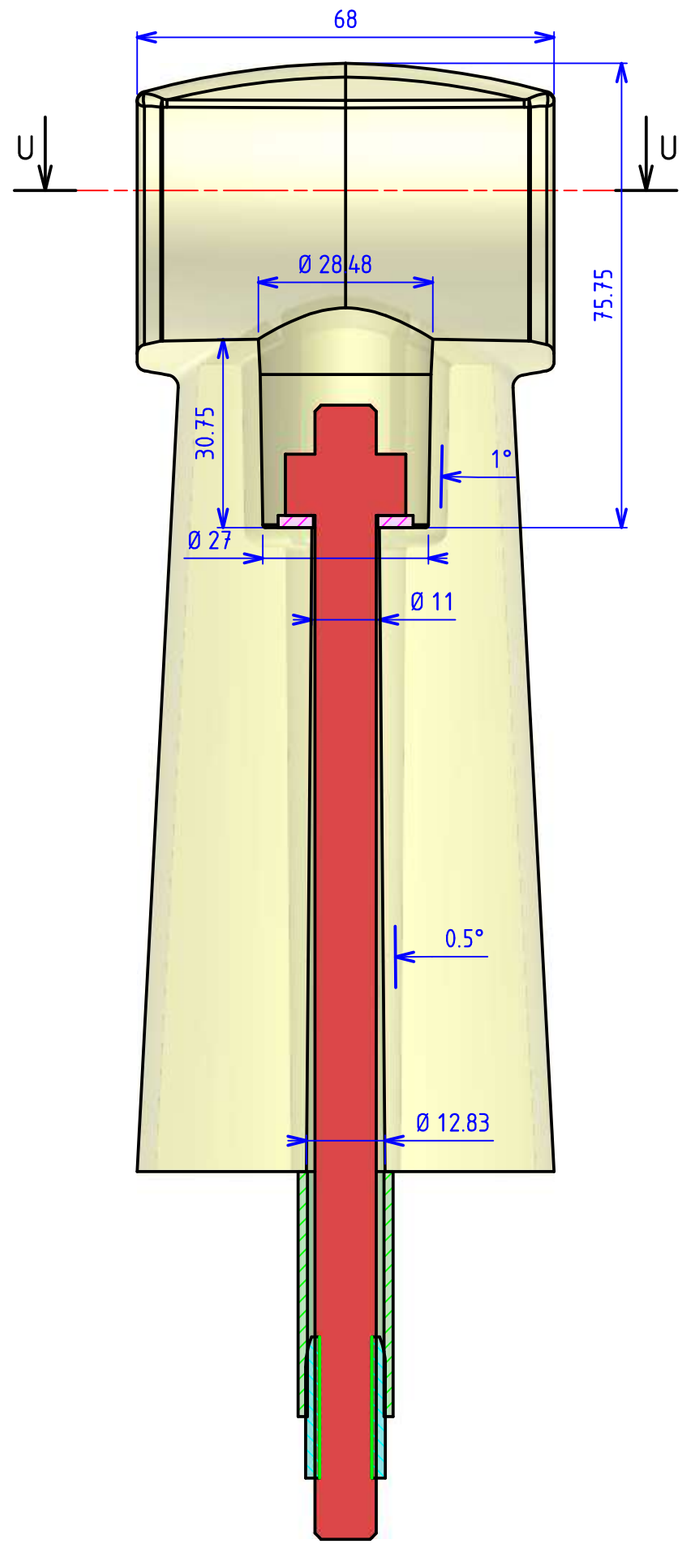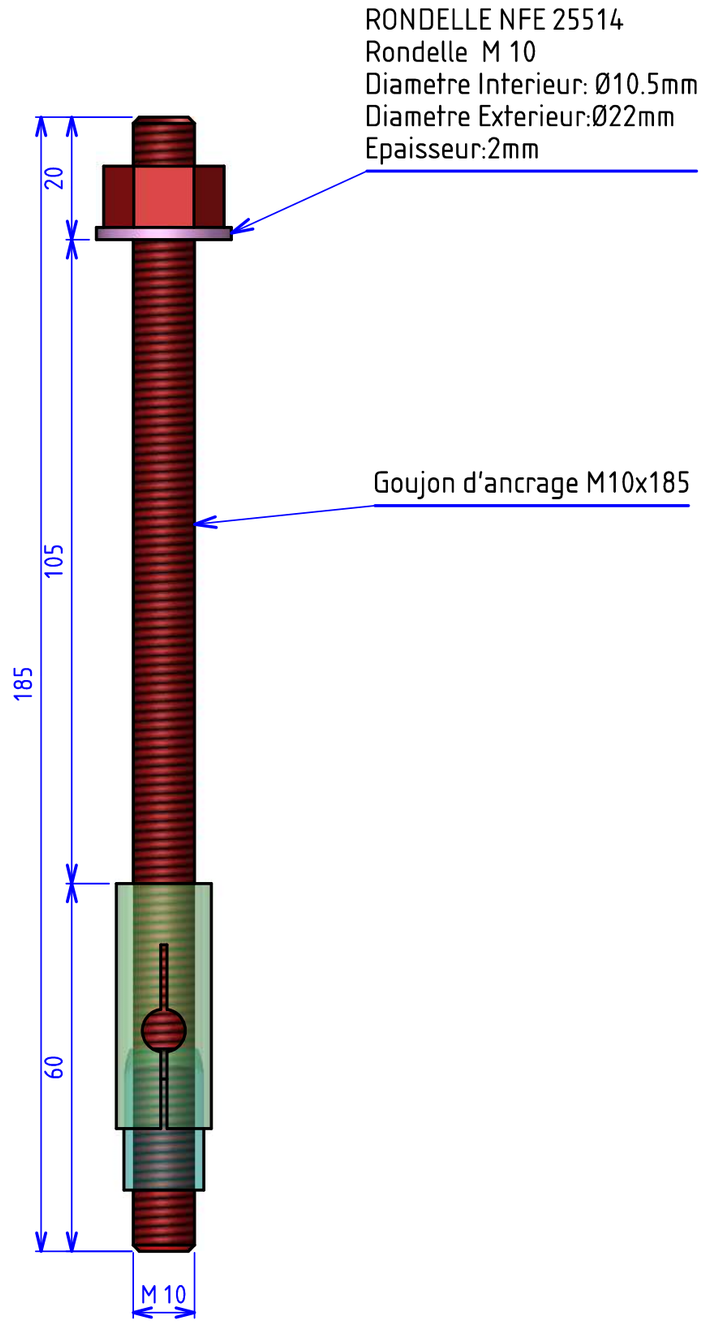
T - T