BOITE ISOTHERME EN POLYPROPYLENE EXPANSE

- Excellente isolation (de -40 °C à +120 °C) avec une grande stabilité thermique
- Robuste, fabriqué en polypropylène expansé (PPE)
- Durable et léger
- Idéal pour les aliments chauds, froids et frais
- Hygiénique et compatible lave-vaisselle
- 100 % recyclable
- Chargement par le dessus
- Couvercle à fermeture hermétique
- Conforme au règlement CE 1935/2004, sûr pour le contact alimentaire
- Sans CFC

La boîte est une caisse isotherme de transport alimentaire de haute qualité.
Fabriquées en polypropylène expansé haute densité (PPE), ces boîtes sont extrêmement résistantes, au point d'être quasiment incassables. Le PPE est également très léger, ce qui rend les boîtes faciles à manipuler même lorsqu'elles sont pleines. Elles sont également empilables, ce qui facilite leur stockage et leur transport.

Les bacs au format GN peuvent être utilisés avec des bacs alimentaires en acier inoxydable, en polycarbonate ou en polysulfone haute température, ce qui les rend parfaits pour de nombreux usages. Le matériau offre d'excellentes propriétés d'isolation et permet de maintenir les aliments à des températures allant de -40 °C jusqu'à +120 °C.

Toutes les boîtes sont sûres pour un contact direct avec les aliments, ce qui les rend idéales comme bacs de stockage dans des chambres froides, congélateurs, réfrigérateurs ou même des zones de stockage à température ambiante.

Le PPE est entièrement compatible avec les lave-vaisselle professionnels, ce qui permet de nettoyer toutes les boîtes sans difficulté.
En fin de vie, toutes les boîtes peuvent être entièrement recyclées.

L2G SAS 17, AVENUE DU 24 AOÛT 1944
BP90690-69969 CORBAS CEDEX
TÉL. : +33(0)4 72 23 23 98 FAX : +33(0)4 72 23 23 99

N°	DESCRIPTION	DIMENSIONS (mm)
1	Largeur extérieure	400
2	Longueur extérieure	600
3	Hauteur extérieure	317
4	Largeur intérieure	338
5	Longueur intérieure	538
6	Hauteur intérieure	253

Epaisseur boîte : 335mm / Epaisseur couvercle : 300mm / Capacité : 46L / Poids: 1,2L

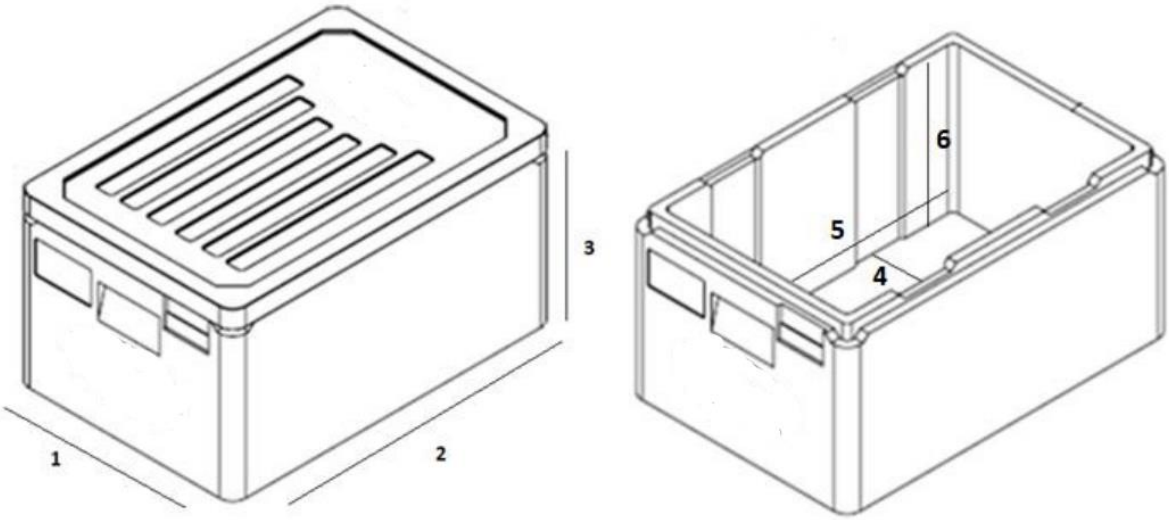

PPE Thermobox

- Excellent insulation (from -40° up to +120°) with high thermal stability
- Robust, made of expanded polypropylene (EPP)
- Durable and lightweight
- Perfect for hot, cold and fresh Food
- Hygenic and dishwasher-proof
- 100% recyclable
- Top loading
- Tightly closing lid
- In compliance with EC-regulation 1935/2004, safe for food contact
- CFC free

The box is high quality insulated food transportation boxes. The boxes are made from high density expanded polypropylene (EPP), which is so durable that the boxes are almost unbreakable. EPP is also extremely lightweight, which makes the boxes easy to handle when full. The boxes are also stackable making them easy to store and transport.

The GN sized boxes can be used with either stainless steel, polycarbonate or high heat polysulfone food pans making them perfect for a variety of uses.
The material has excellent insulation properties, and can keep food at temperatures from as low as -40°c to as high as 120°c.

All the boxes are safe for direct food contact, making them ideal as a for use as storage boxes in walk-in freezers, refrigerators or even dry storage rooms.
EPP is completely dishwasher safe, so all boxes can be put through commercial dishwashers.
At the end of their lifecycle, all the boxes can be fully recycled.

L2G SAS 17, AVENUE DU 24 AOÛT 1944
BP90690-69969 CORBAS CEDEX
TÉL. : +33(0)4 72 23 23 98 FAX : +33(0)4 72 23 23 99

S.NO	DESCRIPTION	DIMENSIONS(mm)
1	External Width	400
2	External Length	600
3	External Height	317
4	Internal Width	338
5	Internal Length	538
6	Internal Height	253
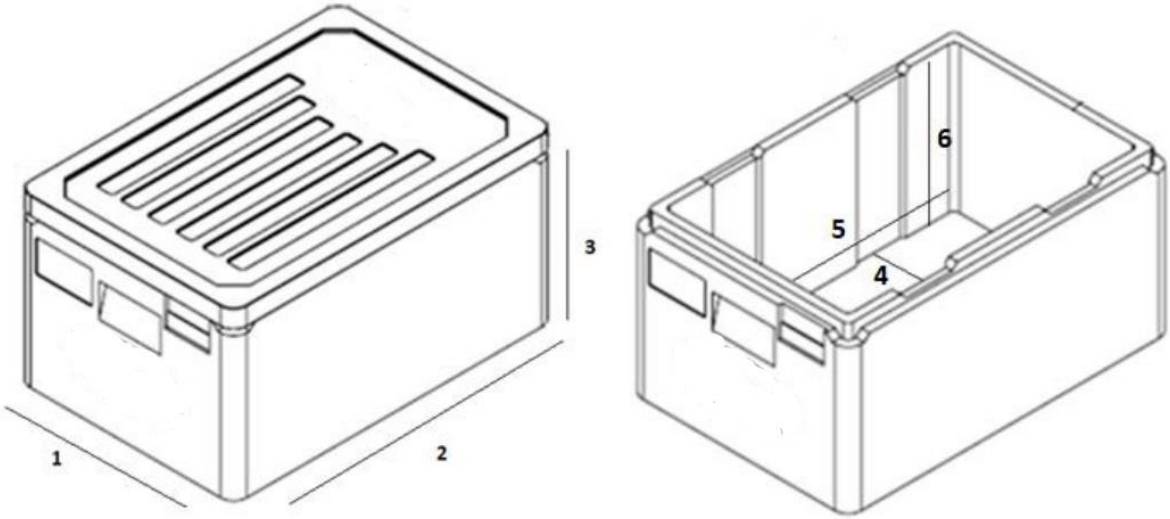
Thickness Body: 335 mm Thickness Lid: 300 mm Capacity: 46 lt. Weight: 1,2 kg