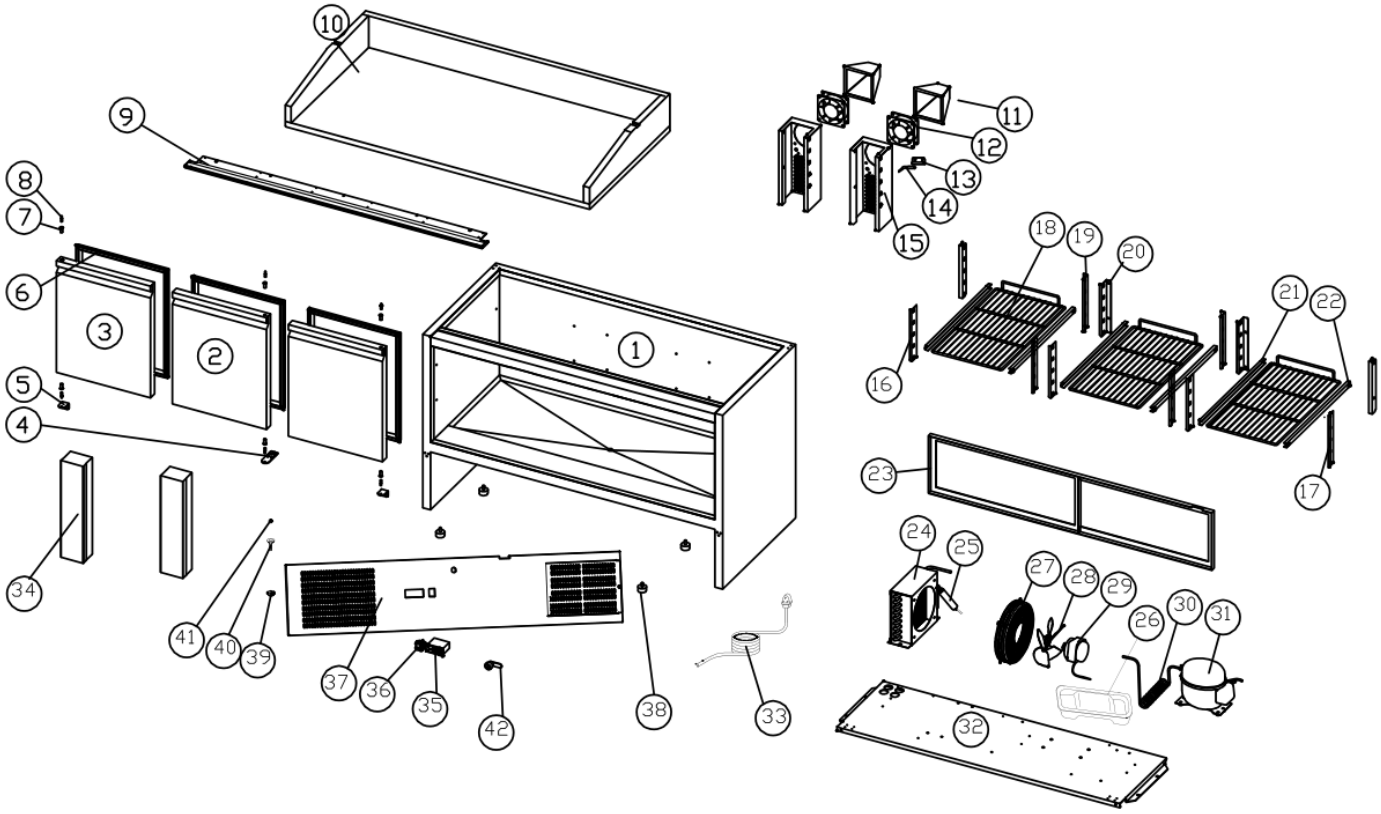

L2G SAS 17, AVENUE DU 24 AOÛT 1944
BP90690-69969 CORBAS CEDEX
TÉL. : +33(0)4 72 23 23 98 FAX : +33(0)4 72 23 23 99

LIGNE	CODE	NAME	DESIGNATION	DESCRIPTION	UNITE	QTE	REMARQUE
1	SKC-0-000-0251-0	BODY	CARROSSERIE INOX		SET	1	
2	SKC-0-000-0177-0	DOOR/RIGHT	PORTE DROITE PLEINE		SET	2	
3	SKC-0-000-0176-0	DOOR/LEFT	PORTE GAUCHE PLEINE		SET	1	
4	SKC-2-001-0149-0	MIDDLE HINGE BOARD/BOTTOM	PLAQUE POUR CHARNIERE BASSE DE LA PORTE CENTRALE	304#	PC	1	
5	SKC-2-001-0147-0	UP HINGE/RIGHT	CHARNIERE BASSE DE LA PORTE GAUCHE	201#	PC	2	
6	SKC-2-110-0054-0	GASKET	JOINT DE PORTE	PVC	PC	3	
7	SKC-2-110-0354-0	BUSHING	INSERT PLASTIQUE DE PORTE		PC	6	
8	SKC-2-170-0211-0	HINGE AXIS	AXE DE CHARNIERE	304#	PC	6	
9	SKC-2-001-0148-0	UP HINGE BOARD	PLAQUE DE CHARNIERE HAUTE	201#	PC	1	
10	SKC-2-170-0047-0	CUTTING BOARD	PLANCHE DE DECOUPE		PC	1	
11	SKC-2-110-0040-0	AIR FLOW CONDUCT	CONDUIT D'AIR	ABS	PC	2	
12	SKC-4-001-0026-0	CONDENSOR FAN	VENTILATEUR DE CONDENSEUR	4C-230HB	PC	2	
13	SKC-2-002-0036-0	PROBE PADDING	SUPPORT SONDE		PC	1	
14	SKC-4-030-0005-0	SENSOR	SONDE DE THERMOSTAT DIXELL	DIXELL	PC	1	
15	SKC-2-004-1014-0	FAN SEAT	SUPPORT VENTILATEUR DE CONDENSEUR	201#	PC	2	
16	SKC-2-001-0059-0	FRONT SUPPORT/RIGHT	CREMAILLERE VERTICALE AVANT DROIT POUR GLISSIERES	201#	PC	2	
17	SKC-2-001-0058-0	FRONT SUPPORT/LEFT	CREMAILLERE VERTICALE AVANT GAUCHE POUR GLISSIERES	201#	PC	2	
18	SKC-2-120-0013-0	SHELF	GRILLE GN1/1 RILSANISEE 330X530 MM		PC	3	
19	SKC-2-001-0060-0	BACK SUPPORT/LEFT	CREMAILLERE VERTICALE ARRIERE GAUCHE POUR GLISSIERES	201#	PC	2	
20	SKC-2-001-0096-0	SET GUIDE/LEFT	GLISSIERE GAUCHE	201#	PC	3	
21	SKC-2-001-0097-0	SET GUIDE/RIGHT	GLISSIERE DROITE	201#	PC	3	
23	SKC-2-001-0124-0	BACK FRAME	CADRE ARRIERE		PC	1	
24	SKC-2-102-0012-0	CONDENSOR	CONDENSEUR		PC	1	
25	SKC-2-103-0035-0	FILTER DRIER	DESHYDRATEUR		PC	1	
26	SKC-2-110-0640-0	OUTER WATER PAN	BAC A CONDENSATS EXTERIEUR		PC	1	
27	SKC-2-120-0041-0	BASKET GUARD GRILLS	GRILLE DE PROTECTION DU VENTILATEUR DE CONDENSEUR		PC	1	
28	SKC-2-105-0003-0	CONDENSOR FAN BLADE	PALE DU VENTILATEUR DE CONDENSEUR		PC	1	
29	SKC-4-001-0005-0	CONDENSOR FAN	VENTILATEUR DU CONDENSEUR	EBM 5W	PC	1	
30	SKC-2-104-0217-0	EVAPORATOR PIPE	TUYAU DE HAUTE PRESSION		PC	1	
31	SKC-4-040-0087-0	COMPRESSOR	COMPRESSEUR EMBRACO EMX3140U POUR GAZ R290	EMBRACO	PC	1	
32	SKC-2-001-0489-0	UNIT BOARD	PLAQUE DE SUPPORT DU GROUPE REFRIGERE		PC	1	
33	SKC-4-010-0111-0	POWER CORD	CABLE ELECTRIQUE	EU	PC	1	
34	SKC-0-000-0175-0	MULLION	MONTANT VERTICAL ENTRE PORTES		SET	2	
35	SKC-4-030-0017-0	THERMOSTAT	DIXELL XR02CX AVEC 2 SONDES 3 M + 1.5 M	DIXELL	PC	1	
36	SKC-4-050-0001-0	MAIN SWITCH	BOUTON M/A		PC	1	
37	SKC-2-004-0189-0	FRONT PANEL	PANNEAU FRONTAL DU GROUPE FRIGORIFIQUE	201#	PC	1	
38	SKC-2-140-0008-0	FEET	VERIN DE REGLAGE		PC	4	
39	SKC-2-110-0317-0	DRAIN PIPE NUT	ECROU DE TUYAU DE VIDANGE	ABS	PC	1	
40	SKC-2-110-0316-0	DRAIN PIPE	TUYAU DE VIDANGE	ABS	PC	1	
41	SKC-2-110-0318-0	DRAIN PIPE COVER	ECROU DU TUYAU DE VIDANGE	ABS	PC	1	
42	SKC-2-170-0081-0	LOCK	SERRURE		PC	1	

L2G SAS 17, AVENUE DU 24 AOÛT 1944
BP90690-69969 CORBAS CEDEX
TÉL. : +33(0)4 72 23 23 98 FAX : +33(0)4 72 23 23 99