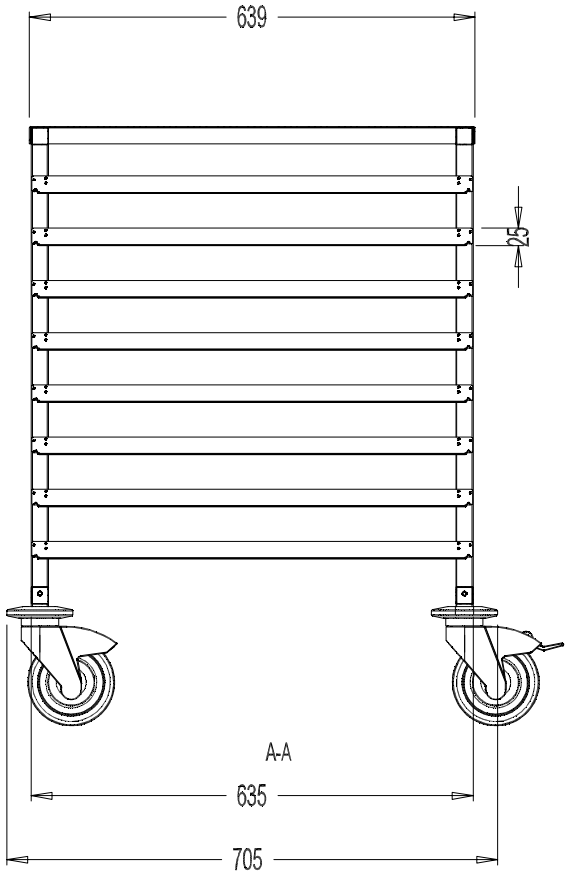

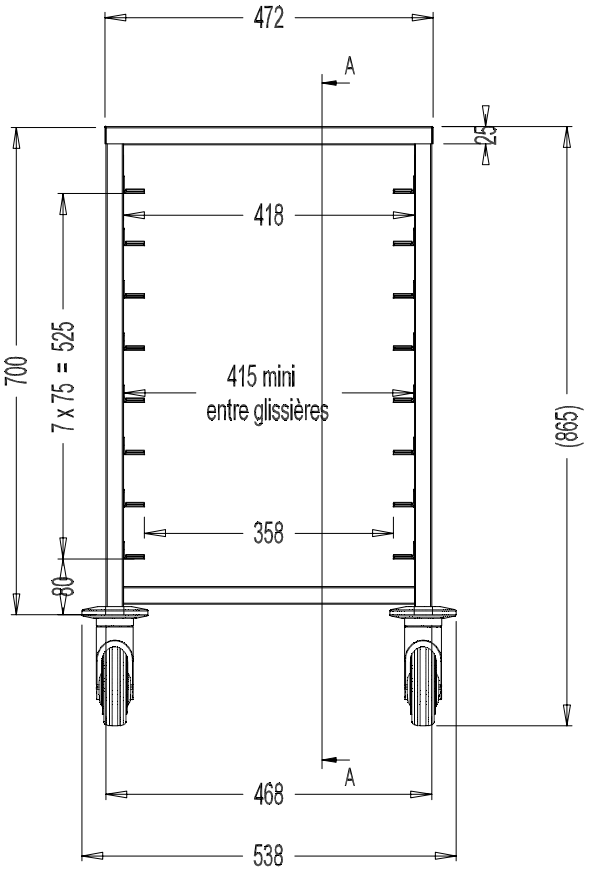

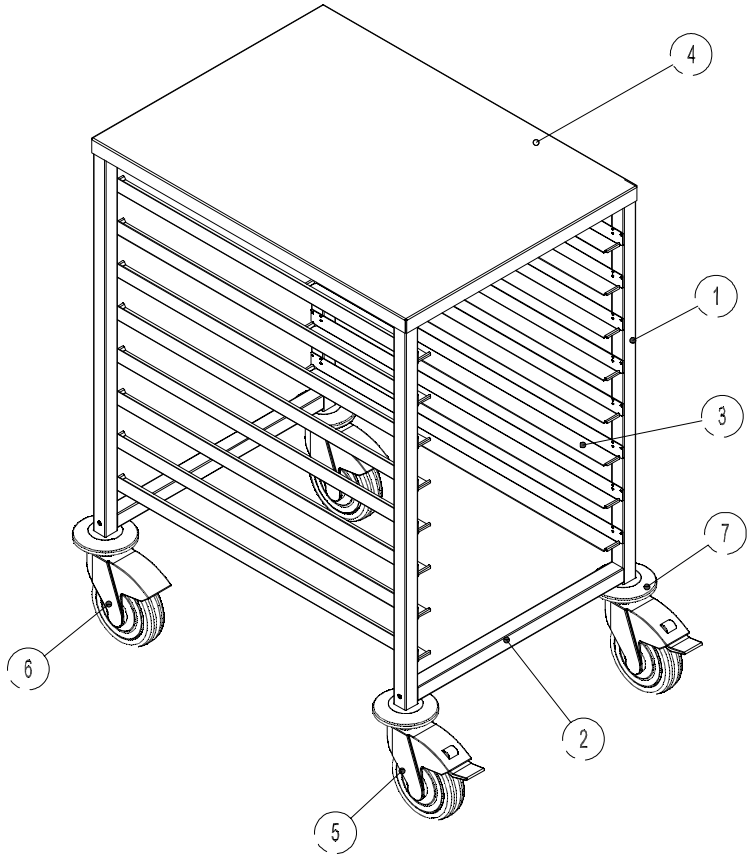

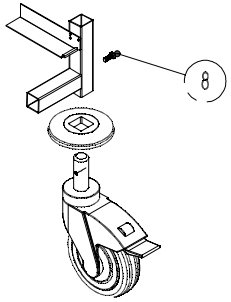

Repère	Désignation	Nb	Dimension	Référence
8	VIS TB M6*16 TORX	4		VISV000058
7	BUTOIR	4		RLTB000001
6	ROULETTE A OEIL S.F	2	Ø125	RLTP000013
5	ROULETTE A OEIL A.F	2	Ø125	RLTP000014
4	PLAN DE TRAVAIL 15/10	1	639 x 472 x 27	FPSTR71430
3	GLISSIERE 25x30 - 12/10	16	638	FPSTR71429
2	TUBE 25*25*1.2	4	418	FPT01C2512
1	TUBE 25*25*1.2	4	700	FPT01C2512

< 500 mm	± 1
500 - 1000 mm	± 2
> 1000 mm	± 5
▱ // ⊥	± 2

L2G

A0

CHARIOT 600×415
8 NIVEAUX + PLAN DE TRAVAIL

Référence : SCHB6040-8

Matière : X5 CrNi 18.10 (AISI 304)

Dessiné par : REMI

Le : 14/11/07

Indice : A

Traitement : BROSSAGE